Gebruiksaanwijzing
Koffieautomaat

Lees **altijd eerst** de gebruiksaanwijzing voordat u het apparaat plaatst, installeert en in gebruik neemt. Dat is veiliger voor uzelf en u voorkomt schade aan het apparaat.

nl-NL

M.-Nr. 10 526 380

Verpakkingsmateriaal en afdanken apparaat

Het verpakkingsmateriaal

De verpakking beschermt het apparaat tegen transportschade.

Bewaar de originele verpakking en de piepschuimdelen, voor het geval u het apparaat later nog eens wilt vervoeren.

Ook als u het apparaat voor eventuele servicewerkzaamheden naar Miele moet opsturen, is de originele verpakking handig.

Het afdanken van een apparaat

Oude elektrische en elektronische apparaten bevatten meestal waardevolle materialen. Ze bevatten ook stoffen, mengsels en onderdelen die nodig zijn geweest om de apparaten goed en veilig te laten functioneren. Wanneer u uw oude apparaat bij het gewone huisafval doet of er niet goed mee omgaat, kunnen deze stoffen schadelijk zijn voor de gezondheid en het milieu. Doe uw oude apparaat daarom nooit bij het gewone afval.

Lever het apparaat in bij een gemeentelijk inzameldepot voor elektrische en elektronische apparatuur, bij uw vakhandelaar of bij Miele. U bent wettelijk zelf verantwoordelijk voor het wissen van eventuele persoonlijke gegevens op het af te danken apparaat. Bewaar het afgedankte apparaat buiten het bereik van kinderen.

Inhoud

Verpakkingsmateriaal en afdanken apparaat 2

Veiligheidsinstructies en waarschuwingen 6

Beschrijving van het apparaat 16

Bedieningselementen en display 17

Accessoires 18

Eerste ingebruikneming 19
Vóór het eerste gebruik 19
Als u het apparaat voor het eerst inschakelt 19
Waterhardheid 20

Principe van de bediening 22

Waterreservoir vullen 23

Bonenreservoir vullen 24

Koffieautomaat in- en uitschakelen 25

Kopjesverwarming 26

Koffie-uitloop aan de grootte van de kopjes aanpassen 27

Dranken bereiden 28
Een koffiedrank bereiden 28
Bereiding afbreken 29
Dubbele bereiding 29
Koffiekan: meerdere kopjes koffie achter elkaar bereiden 30
Koffiedranken van gemalen koffie 30
Heet water bereiden (CM6350) 31
Dranken van een individueel profiel bereiden 32

Koffiedranken met melk bereiden 33
Melkkan 33
Melk uit een pak of kan 34
Dranken met melk bereiden 34

Maling 35

Koffiehoeveelheid, bereidingstemperatuur, bevochtigen 36
Koffiehoeveelheid 36
Bereidingstemperatuur 36
Bevochtigen 37

Inhoud

Hoeveelheid 38

Profielen 40
Profielen oproepen 40
Profiel samenstellen 40
Profiel kiezen 41
Naam wijzigen 41
Profiel wissen 41
Profiel wisselen 41

Instellingen 42
Menu "Instellingen" oproepen 42
Instellingen wijzigen en opslaan 42
Overzicht van de mogelijke instellingen 43
Taal 45
Dagtijd 45
Timer 45
Eco-stand 46
Verlichting 46
Info (informatie weergeven) 47
Apparaat vergrendelen (Vergrendeling 🔒) 47
Waterhardheid 48
Lichtsterkte display 48
Volume 48
Kopjesverwarming 48
Fabrieksinstelling 48
Demo-functie (handelaar) 49

Reiniging en onderhoud 50
Overzicht van de reinigingsintervallen 50
Handmatig reinigen of in de afwasautomaat 51
Opvangschaal en afvalbakje 53
Opvangrooster 54
Waterreservoir 54
Roestvrijstalen zeef watertoevoerklep 55
Koffie-uitloop met geïntegreerde cappuccinatore 55
Roestvrijstalen melkkan 57
Melkleiding 57
Bonenreservoir en koffietrechter 58
Behuizing 58
Onderhoudsprogramma's 59
Menu "Onderhoud" oproepen 59
Apparaat spoelen 59
Melkleiding spoelen 60
Filtersysteem ontvetten en binnenruimte reinigen 61

Apparaat ontkalken 65

Nuttige tips 67
Meldingen in het display 67
De koffieautomaat reageert vreemd 70
Onbevredigend resultaat 77

Transporteren 79
Uitdampen 79
Verpakken 79

Service en garantie 80

Energie besparen 81

Elektrische aansluiting 82

Aanwijzingen voor de plaatsing 83

Afmetingen van het apparaat 84

Technische gegevens 85

Veiligheidsinstructies en waarschuwingen

Dit apparaat voldoet aan de geldende veiligheidsvoorschriften. Onjuist gebruik echter kan persoonlijk letsel of beschadigingen tot gevolg hebben.

Lees daarom de gebruiksaanwijzing aandachtig door, voordat u het apparaat in gebruik neemt. In de gebruiksaanwijzing vindt u belangrijke instructies met betrekking tot de plaatsing, de veiligheid, het gebruik en het onderhoud.
Als de aanwijzingen niet worden opgevolgd, kan Miele niet aansprakelijk worden gesteld voor schade die daarvan het gevolg is.

Bewaar de gebruiksaanwijzing en geef deze door aan een eventuele volgende eigenaar!

Verantwoord gebruik

▶ Dit apparaat is uitsluitend bestemd voor particulier huishoudelijk gebruik (of daarmee vergelijkbaar).

▶ Het apparaat mag niet buiten worden gebruikt.

▶ De koffieautomaat is voor huishoudelijk gebruik. U kunt met de koffieautomaat dranken, zoals espresso, cappuccino, latte macchiato, etc. bereiden. Gebruik voor andere doeleinden is niet toegestaan.

▶ Dit apparaat mag alleen worden gebruikt door personen die in staat zijn het apparaat veilig te bedienen en die volledig op de hoogte zijn van de inhoud van de gebruiksaanwijzing! De personen die het apparaat bedienen, moeten zich bewust zijn van de gevaren van een foutieve bediening.

Kinderen in het huishouden

⚠ Verbrandingsgevaar bij de koffie-uitloop en de heetwatertap! De huid van kinderen is gevoeliger voor hoge temperaturen dan de huid van volwassenen.

Voorkom dat kinderen hete onderdelen aanraken of lichaamsdelen eronder houden.

▶ Plaats het apparaat buiten het bereik van kinderen.

▶ Houd kinderen onder acht jaar op een afstand van het apparaat en de aansluitkabel.

▶ Kinderen vanaf acht jaar mogen het apparaat alleen zonder toezicht gebruiken, als ze weten hoe ze het apparaat veilig moeten bedienen. De kinderen moeten zich bewust zijn van de gevaren van een foutieve bediening.

▶ Houd kinderen in de gaten wanneer deze zich in de buurt van het apparaat bevinden. Laat kinderen niet met het apparaat spelen.

▶ Kinderen mogen het apparaat niet zonder toezicht reinigen.

▶ Wij wijzen u erop dat espresso en koffie geen kinderdrankjes zijn.

▶ Verstikkingsgevaar! Kinderen kunnen zich tijdens het spelen in verpakkingsmateriaal wikkelen (bijvoorbeeld in folie) of het materiaal over hun hoofd trekken en stikken. Houd verpakkingsmaterialen bij kinderen vandaan.

Technische veiligheid

▶ Een beschadigd apparaat kan uw veiligheid in gevaar brengen. Controleer het voor de plaatsing op zichtbare schade. Neem een beschadigd apparaat nooit in gebruik.

▶ Voordat u het apparaat aansluit, dient u de aansluitgegevens (spanning en frequentie) op het typeplaatje te vergelijken met de waarden van het elektriciteitsnet. Deze gegevens moeten beslist overeenkomen om schade aan het apparaat te voorkomen. Raadpleeg bij twijfel een elektricien.

▶ De elektrische veiligheid van het apparaat is uitsluitend gegarandeerd, als het wordt aangesloten op een aardingssysteem dat volgens de geldende voorschriften is geïnstalleerd. Aan deze fundamentele veiligheidsvoorwaarde moet worden voldaan. Laat de elektrische installatie bij twijfel door een vakman inspecteren.

▶ De betrouwbare en veilige werking van het apparaat is uitsluitend gegarandeerd, wanneer het apparaat op het openbare elektriciteitsnet is aangesloten.

▶ Het apparaat mag niet via een stekkerdoos of verlengsnoer op het elektriciteitsnet worden aangesloten. Hiermee kan een veilig gebruik van het apparaat niet worden gewaarborgd. Brandgevaar!

▶ Dit apparaat mag niet op een niet-stationaire locatie (zoals een boot) worden gebruikt.

▶ Trek de stekker meteen uit de contactdoos als u beschadigingen ziet of een vreemde lucht ruikt.

▶ De aansluitkabel mag niet beklemd raken en niet langs scherpe randen schuren.

▶ De aansluitkabel mag niet op de grond liggen. U kunt struikelen en het apparaat kan beschadigd raken.

▶ Gebruik het apparaat alleen bij omgevingstemperaturen tussen +10 °C en +38 °C.

▶ Oververhittingsgevaar! Zorg voor voldoende ventilatie van het apparaat. Dek het ingeschakelde apparaat niet af met doeken of iets dergelijks.

▶ Gebruik een apparaat dat achter een meubeldeur is geplaatst alleen als de meubeldeur geopend is. Achter een gesloten deur worden warmte en vocht opgehoopt. Hierdoor kunnen het apparaat en/of de keukenkast beschadigd raken. Sluit de deur niet als u het apparaat gebruikt. Sluit de deur pas als het apparaat volledig is afgekoeld.

▶ Bescherm het apparaat tegen water en spatwater. Dompel het apparaat niet in water.

▶ Reparaties (ook van de aansluitkabel) mogen uitsluitend worden uitgevoerd door vakmensen die door Miele zijn geautoriseerd. Ondeskundig uitgevoerde werkzaamheden kunnen groot gevaar opleveren voor de gebruiker.

▶ De garantie vervalt als het apparaat niet wordt gerepareerd door een technicus die door Miele is geautoriseerd.

▶ Alleen van originele onderdelen garandeert Miele dat deze aan de veiligheidseisen voldoen. Defecte onderdelen mogen alleen door originele onderdelen worden vervangen.

▶ Voor reparatiewerkzaamheden moet het apparaat spanningsvrij worden gemaakt.
Het apparaat is alleen spanningsvrij:

- als de stekker uit de contactdoos is getrokken.
  Trek daarbij aan de stekker en niet aan de aansluitkabel.
- als de hoofdschakelaar van de huisinstallatie is uitgeschakeld.
- als de zekering van de huisinstallatie er geheel is uitgedraaid.

▶ Open nooit de ommanteling van het apparaat. Als onderdelen worden aangeraakt die onder spanning staan of als elektrische of mechanische onderdelen worden veranderd, is dit gevaarlijk voor de gebruiker. Het kan er tevens toe leiden dat het apparaat niet meer goed functioneert.

▶ Gebruik uitsluitend originele Miele-onderdelen. Als andere onderdelen worden gebruikt, kan geen beroep worden gedaan op bepalingen met betrekking tot de garantie en de productaansprakelijkheid.

Veilig gebruik

⚠ U kunt zich branden aan de koffie-uitloop en de heetwatertap! De vloeistoffen en de stoom zijn erg heet.

▶ Let op het volgende:

– Houd geen lichaamsdelen onder de koffie-uitloop en de heetwatertap als u hete vloeistoffen of stoom bereidt.
– Raak geen hete onderdelen aan.
– Uit de openingen kan hete vloeistof of stoom spuiten. Zorg in dit verband dat de koffie-uitloop altijd schoon is en altijd correct wordt gemonteerd.
– Ook het water in de opvangschaal kan erg heet zijn. Wees voorzichtig als u de opvangschaal leeggiet.

⚠ CM6350: Letselrisico voor de ogen!

Kijk nooit rechtstreeks of met optische instrumenten (zoals een loep) in de verlichting.

▶ Let met betrekking tot het water op het volgende:

– Vul het waterreservoir alleen met koud en vers drinkwater. Warm of heet water c.q. andere vloeistoffen kunnen beschadiging van het apparaat tot gevolg hebben.
– Ververs het water dagelijks om kiemvorming tegen te gaan.
– Gebruik geen mineraalwater. Door mineraalwater verkalkt het apparaat te veel, waardoor het beschadigd kan raken.
– Gebruik nooit water uit installaties voor omgekeerde osmose. Het apparaat kan daardoor beschadigd raken.

▶ Vul het bonenreservoir alleen met gebrande koffiebonen. Doe geen met andere stoffen behandelde koffiebonen of gemalen koffie in het reservoir.

▶ Doe geen vloeistoffen in het bonenreservoir.

▶ Gebruik geen ruwe koffiebonen (groene, ongebrande bonen) of koffiemengsels met ruwe koffiebonen. Ruwe bonen zijn erg hard en bevatten nog een zekere hoeveelheid restvocht. De koffiemolen (het maalwerk) van de koffieautomaat kan al bij het eerste malen beschadigd raken.

▶ Suiker kan het apparaat onherstelbaar beschadigen! Gebruik geen koffiebonen die met suiker, karamel en dergelijke behandeld zijn of suikerhoudende vloeistoffen in het apparaat.

▶ Doe alleen gemalen koffie in de koffietrechter of een reinigingstablet als u het filtersysteem ontvet.

▶ Gebruik geen gekaramelliseerde gemalen koffie. De daarin aanwezige suiker kan vastplakken en het filtersysteem verstoppen. De reinigingstablet voor het ontvetten van het filtersysteem lost deze afzettingen en verstoppingen niet op.

▶ Gebruik uitsluitend melk zonder toevoegingen. De veelal suikerhoudende toevoegingen leiden tot verstoppingen in de melkslang.

▶ Gebruik alleen gepasteuriseerde melk als u dierlijke melk gebruikt.

▶ Houd nooit een brandend alcoholmengsel onder de koffie-uitloop. De kunststof onderdelen van de automaat kunnen vlam vatten en smelten.

▶ Plaats nooit een kaars (of ander open vuur) op of naast de koffieautomaat. De automaat kan vlam vatten en brand veroorzaken.

▶ Gebruik het apparaat niet voor het reinigen van voorwerpen.

Reiniging en onderhoud

▶ Schakel het apparaat voor de reiniging uit.

▶ Reinig de koffieautomaat en de melkkan (afhankelijk van het model) dagelijks, met name voor het eerste gebruik (zie "Reiniging en onderhoud").

▶ Reinig de melkleidingen zorgvuldig en regelmatig. Melk bevat van nature kiemen (micro-organismen) die zich bij onvoldoende reiniging vermeerderen.

▶ Gebruik voor het reinigen van het apparaat geen stoomreiniger. De stoom kan in aanraking komen met delen die onder spanning staan en zo kortsluiting veroorzaken.

▶ Ontkalk het apparaat regelmatig. Houd daarbij rekening met de waterhardheid. Ontkalk het apparaat vaker als het water in uw regio veel kalk bevat. Miele kan niet aansprakelijk worden gesteld voor schade als gevolg van het niet tijdig ontkalken van het apparaat en als gevolg van verkeerde ontkalkingsmiddelen en onjuiste concentraties.

▶ Ontvet het filtersysteem regelmatig met reinigingstabletten. Bij een koffiesoort met een hoog vetgehalte kan het filtersysteem sneller verstopt raken.

▶ Koffiedik hoort in de groene afvalcontainer of op de compsthoop, niet in de gootsteen. Bovendien voorkomt u zo verstoppingen.

Voor apparaten met roestvrijstalen oppervlakken geldt:

▶ Plak geen notitieblaadjes, plakband, afplaktape of andere kleefmiddelen op het roestvrije staal. De coating van het roestvrije staal wordt door kleefmiddelen aangetast en kan dan zijn beschermende werking tegen verontreinigingen verliezen.

▶ De coating van de roestvrijstalen oppervlakken is krasgevoelig. Zelfs magneten kunnen krassen veroorzaken.

Beschrijving van het apparaat

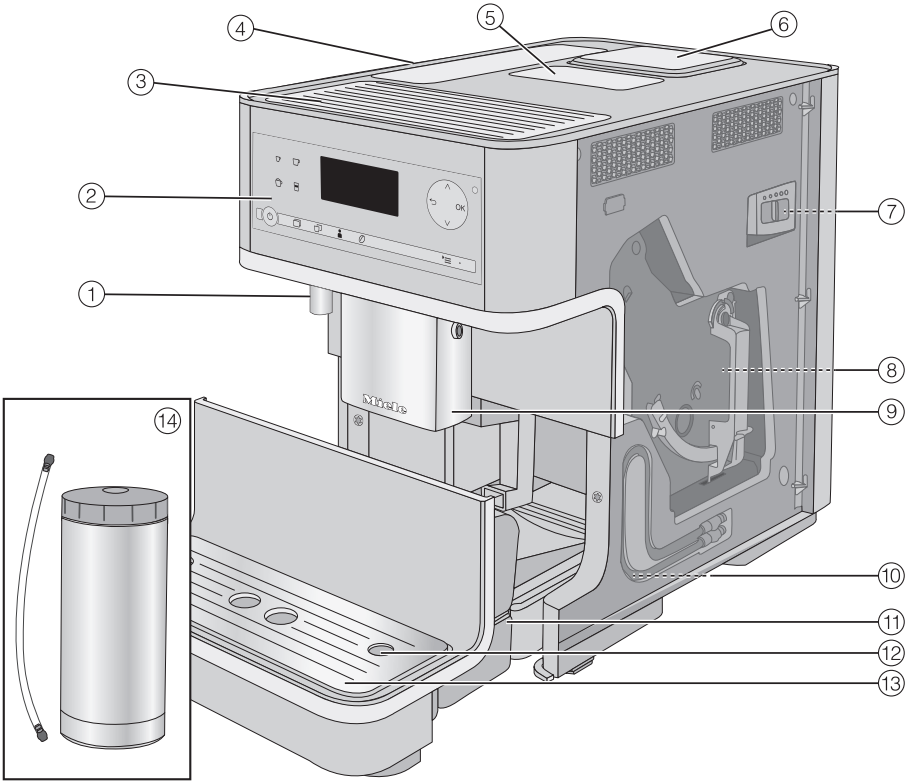

① Heetwatertap*

② Bedieningselementen en display

③ Kopjesverwarming*

④ Waterreservoir

⑤ Koffietrechter

⑥ Bonenreservoir

⑦ Schuifknop maling (achter de deur)

⑧ Filtersysteem (achter de deur)

⑨ Koffie-uitloop met geïntegreerde cappuccinatore

⑩ Bewaarplek melkslang (achter de deur)

⑪ Opvangschaal met deksel en afvalbakje

⑫ Opening voor melkslang

⑬ Onderste paneel met opvangrooster

⑭ Roestvrijstalen melkkan*

*CM 6350

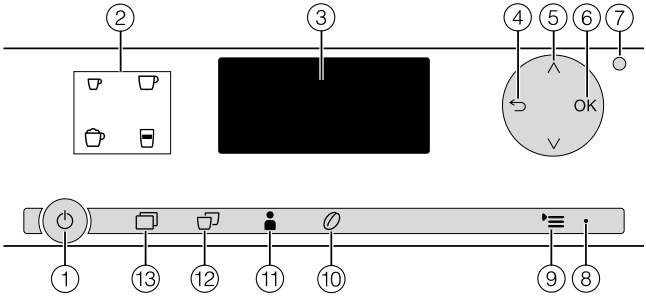

① **Aan/Uit-toets** ⏻
Koffieautomaat in- en uitschakelen

② **Koffietoetsen**
Voor de bereiding van espresso ☕,
koffie ☕,
cappuccino ☕ en
latte macchiato ☕

③ **Display**
Informatie over een actuele actie of over de status

④ **"Terug"** ↩
Terug naar het eerstvolgende hogere menu, een onbedoelde actie afbreken

⑤ **Pijltoetsen** ∧∨
Meer keuzemogelijkheden op het display weergeven en een keuze markeren

⑥ **OK**
Displaymeldingen bevestigen en instellingen opslaan

⑦ **Optische interface**
(alleen voor Miele)

⑧ **LED**
Knippert als het apparaat ingeschakeld is (bij donker display)

⑨ **Instellingen** ▸≡
Het menu "Instellingen" weergeven en instellingen wijzigen

⑩ **Parameters** ⊘
Instellingen voor de bereiding van dranken weergeven en wijzigen

⑪ **Profielen** 👤
Profielen samenstellen en beheren

⑫ **Dubbele bereiding** ☕☕
Er worden twee kopjes van een drank bereid

⑬ **Meer programma's** ☕
Meer dranken, zoals ristretto, caffè lungo, caffè latte, hete melk, melkschuim en heet water*
Onderhoudsprogramma's

* CM6350

Accessoires

U kunt deze en vele andere producten in de Miele-webshop, bij Miele of bij uw Miele-vakhandelaar bestellen.

Bijgeleverde accessoires

- **Koffieschep**
  Voor het doseren van gemalen koffie
- **Roestvrijstalen melkkan MB-CM**
  Houdt de melk langer koel (inhoud 0,5 l)

De roestvrijstalen melkkan wordt niet standaard bij de CM6150 geleverd.

- **Startset "Miele-reinigings- en onderhoudsmiddelen"**
  Afhankelijk van het model worden verschillende reinigingsproducten bijgeleverd, bijvoorbeeld Miele-ontkalkingstabletten.
- **Reinigingsborstel**
  Voor het reinigen van de melkleiding

Bij te bestellen accessoires

Het Miele-assortiment omvat tal van nuttige accessoires, alsmede reinigings- en onderhoudsmiddelen die speciaal op uw apparaat zijn afgestemd.

- **Universeel microvezeldoekje**
  Voor het verwijderen van vingerafdrukken en lichte verontreinigingen
- **Reinigingsmiddel voor de melkleidingen**
  Voor het reinigen van het melksysteem
- **Reinigingstabletten**
  Voor het ontvetten van het filtersysteem
- **Ontkalkingstabletten**
  Voor het ontkalken van de leidingen
- **Roestvrijstalen melkkan MB-CM**
  Houdt de melk langer koel (inhoud 0,5 l)

Vóór het eerste gebruik

- Verwijder eventueel aanwezige beschermfolies en instructiebladen.
- Plaats het opvangrooster in het onderste paneel.
- Plaats het apparaat op een vlak, waterbestendig oppervlak (zie "Aanwijzingen voor de plaatsing").

Reinig het apparaat grondig, voordat u de koffieautomaat met water en koffiebonen vult (zie "Reiniging en onderhoud").

- Steek de stekker van het apparaat in de contactdoos (zie "Elektrische aansluiting").
- Haal het waterreservoir uit het apparaat en vul het met vers, koud water. Let op de markering "max." en plaats het reservoir terug (zie "Waterreservoir vullen").
- Haal het deksel van het bonenreservoir, doe er gebrande koffiebonen in en plaats het deksel weer terug (zie "Bonenreservoir vullen").

Als u het apparaat voor het eerst inschakelt

Als u het apparaat voor het eerst inschakelt, verschijnt er een welkomstscherm en moet u de volgende instellingen uitvoeren:

– Taal en land

– Dagtijd

- Druk op de Aan/Uit-toets ⏻.

In het display verschijnt kort in het Duits de melding MIELE - WILLKOMMEN.

Taal kiezen

- Druk op de pijltoetsen ∧∨ totdat de gewenste taal gemarkeerd is. Bevestig uw keuze met *OK*.
- Druk op de pijltoetsen ∧∨ totdat het gewenste land gemarkeerd is. Bevestig uw keuze met *OK*.

De instelling wordt opgeslagen.

Dagtijd instellen

- Druk op de pijltoetsen ∧∨ totdat de juiste dagtijd verschijnt.
  Bevestig met *OK*.

De instelling wordt opgeslagen.

Daarmee is de eerste ingebruikneming afgerond. De automaat wordt opgewarmd en de leidingen worden doorgespoeld. Het spoelwater loopt uit de koffie-uitloop.

- Spoel de melkleiding door (zie "Melkleiding spoelen"), voordat u de eerste keer melk bereidt.

Schakel het apparaat met de Aan/Uit-toets ⏻ uit. Schakel het apparaat niet uit door de stekker uit de contactdoos te trekken. Als u de stekker de eerste tijd uit de contactdoos trekt, moet u de eerste ingebruikneming herhalen.

Bij de eerste bereidingen wordt een iets grotere hoeveelheid bonen gemalen. Hierdoor kunnen poederresten op het deksel van de opvangschaal terechtkomen.
Het volle koffiearoma en de typische crema bereikt het apparaat pas na enkele bereidingen.

Waterhardheid

De waterhardheid geeft aan hoeveel kalk het water bevat. Hoe hoger het kalkgehalte, des te harder is het water en des te vaker moet het apparaat worden ontkalkt.

Het apparaat meet de water- en stoomhoeveelheid die wordt afgenomen. Afhankelijk van de ingestelde waterhardheid mogen meer of minder dranken worden bereid, voordat u het apparaat moet ontkalken.

Stel het apparaat op de plaatselijke waterhardheid in. Alleen dan kan het apparaat correct functioneren en niet beschadigd raken en verschijnt op het juiste tijdstip het verzoek het ontkalkingsprogramma te starten.

Het waterleidingbedrijf kan u informatie over de waterhardheid in uw regio geven.

Af fabriek is hardheidsgraad 3 ingesteld.

U kunt vier standen instellen:

°dH	**mmol/l**	**ppm** (mg/l $CaCO_3$)	**Instelling***
0 – 8,4	0 – 1,5	0 – 150	Zacht 1
8,4 – 14	1,5 – 2,5	150 – 250	Gemiddeld 2
14 – 21	2,5 – 3,7	250 – 375	Hard 3
> 21	> 3,7	> 375	Zeer hard 4

* Mogelijk wijken de hardheidsgraden op het display af van de aanduidingen voor de waterhardheid in uw land. Om de automaat op uw waterhardheid in te stellen, moet u daarom **altijd** de waarden uit de tabel aanhouden.

Waterhardheid instellen

- Druk op ‣≡.
- Kies met de pijltoetsen ∧∨ Water-hardheid en druk op *OK*.
- Kies met de pijltoetsen ∧∨ de hard-heid en druk op *OK*.

De instelling wordt opgeslagen.

U bedient het apparaat door de sensortoetsen aan te tippen.

CM6350: Telkens als u een toets aanraakt, klinkt er een akoestisch signaal. U kunt het volume van het signaal aanpassen of het signaal uitzetten (zie "Instellingen – Volume").

U bevindt zich in het drankenmenu, als het volgende in het display verschijnt:

Om een drank te bereiden, drukt u op een van de koffietoetsen.

Meer dranken vindt u in het menu Meer programma's ⊡.

Een menu oproepen en binnen een menu navigeren

Om een menu op te roepen, tipt u de betreffende toets aan. In het bijbehorende menu kunt u acties starten of instellingen wijzigen.

Een balkje rechts in het display geeft aan dat meer opties of meer tekst volgen. Met de pijltoetsen ∧∨ kunt u de opties of de tekst laten weergeven.

U ziet aan het vinkje ✓, welke instelling op dit moment gekozen is.

Als u een optie wilt kiezen, drukt u op de pijltoetsen ∧∨, totdat de gewenste optie gemarkeerd is.

Druk op *OK* om uw keuze te bevestigen.

Menu verlaten of actie afbreken

Om het actuele menu te verlaten, drukt u op ⮌.

⚠ Ververs het water **dagelijks** om kiemvorming tegen te gaan.

Vul het waterreservoir uitsluitend met vers, koud drinkwater.

Warm of heet water c.q. andere vloeistoffen kunnen beschadiging van het apparaat tot gevolg hebben.

Gebruik **geen mineraalwater**. Door mineraalwater verkalkt het apparaat te veel, waardoor het beschadigd kan raken.

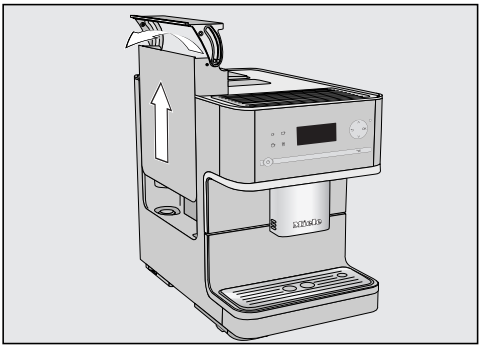

- Druk rechts op het deksel.
- Trek het waterreservoir er naar boven toe uit (aan het deksel).
- Vul het reservoir met koud, vers drinkwater tot aan de markering "max.".
- Plaats het waterreservoir terug.

Controleer of het plateau onder het waterreservoir verontreinigd is, als het reservoir iets uitsteekt of scheef staat. Het uitstroomventiel kan anders gaan lekken.
Reinig zo nodig het plateau onder het waterreservoir.

Bonenreservoir vullen

Voor uw koffie of espresso gebruikt de automaat hele, gebrande koffiebonen die voor elk kopje vers worden gemalen. Vul het bonenreservoir daarvoor met koffiebonen.

U kunt ook koffiedranken met reeds gemalen koffie bereiden (zie "Koffiedranken van gemalen koffie").

Let op!
Vul het bonenreservoir uitsluitend met gebrande koffiebonen. Doe geen gemalen koffie in het reservoir.
Doe geen vloeistoffen in het bonenreservoir.

Let op! Suiker kan het apparaat onherstelbaar beschadigen!
Doe geen koffiebonen die met suiker, karamel en dergelijke behandeld zijn of suikerhoudende vloeistoffen in het bonenreservoir.
Gebruik geen ruwe koffiebonen (groene, ongebrande bonen) of koffiemengsels met ruwe koffiebonen. Ruwe bonen zijn erg hard en bevatten nog een hoeveelheid restvocht. De koffiemolen (het maalwerk) van de koffieautomaat kan al bij het eerste malen beschadigd raken.

Tip: Ruwe koffie kunt u met een molen voor noten en zaad malen. Dergelijke molens hebben meestal een roterend roestvrijstalen mes. De gemalen ruwe koffie kunt u dan **per portie** in de koffietrechter doseren om de koffiedrank te bereiden (zie "Koffiedranken van gemalen koffie").

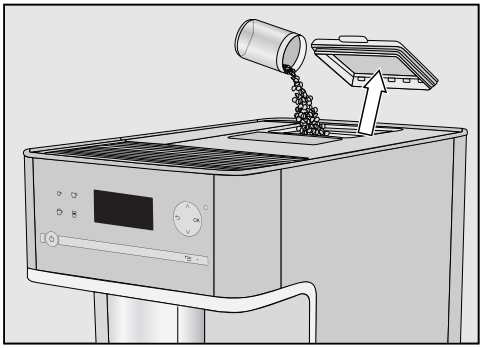

- Verwijder het deksel van het bonenreservoir.
- Vul het bonenreservoir met koffiebonen.
- Plaats het deksel terug.

Tip: Doe niet meer bonen in het reservoir dan u in een paar dagen verbruikt. De bonen verliezen hun aroma als ze lang met lucht in aanraking komen.

Inschakelen

■ Druk op de Aan/Uit-toets ⏻.

Het apparaat warmt op en spoelt de leidingen. Uit de koffie-uitloop stroomt heet water.

Als in het display Maak uw keuze verschijnt, kunt u een drank bereiden.

Als de bedrijfstemperatuur bij het inschakelen hoger is dan 60 °C, spoelt de koffieautomaat niet.

Als u geen toets bedient en het apparaat geen onderhoudsprogramma uitvoert, wordt het display na ca. 7 minuten uitgeschakeld, om energie te besparen.
De LED rechts knippert, zolang het apparaat ingeschakeld is.

■ Om het apparaat weer te activeren en weer dranken te kunnen bereiden, hoeft u alleen maar op een van de sensortoetsen te drukken.

Uitschakelen

■ Druk op de Aan/Uit-toets ⏻.

Als een koffiedrank is bereid, worden de koffieleidingen voor het uitschakelen doorgespoeld.

Als u een drank met melk heeft bereid, verschijnt in het display Steek de melkleiding in het opvangrooster.

■ Als u de melkslang in het opvangrooster heeft gestoken, drukt u op *OK*.

Als u de melkleiding voor het uitschakelen niet doorspoelt, moet de leiding bij het volgende inschakelen worden doorgespoeld.

Bij langdurige afwezigheid

Als u het apparaat lange tijd niet zult gebruiken (bijvoorbeeld tijdens de vakantie), gaat u als volgt te werk:

■ Leeg de opvangschaal, het afvalbakje en het waterreservoir.

■ Reinig alle onderdelen grondig, ook het filtersysteem.

■ Trek eventueel de stekker uit de contactdoos om het apparaat van de netspanning los te koppelen.

De ingestelde dagtijd wordt niet opgeslagen en moet bij het volgende inschakelen opnieuw worden ingesteld.

Kopjesverwarming

(CM6350)

De smaak van espresso en andere koffiedranken komt het best tot zijn recht en blijft het langst behouden als de kopjes zijn voorverwarmd.
Hoe minder koffie wordt bereid en hoe dikker de wand van het kopje, des te belangrijker is het voorverwarmen van het kopje.

U kunt uw kopjes en glazen op het kopjesplateau voorverwarmen.

De kopjesverwarming (plateauverwarming) moet hiervoor zijn ingeschakeld.

Het plateau wordt continu verwarmd, zolang de koffieautomaat is ingeschakeld.

Kopjesverwarming in- of uitschakelen

- Druk op ‣≡.
- Kies Kopjesverwarming en druk op *OK*.
- Kies de gewenste optie en druk op *OK*.

De instelling wordt opgeslagen.

Kopjes voorverwarmen

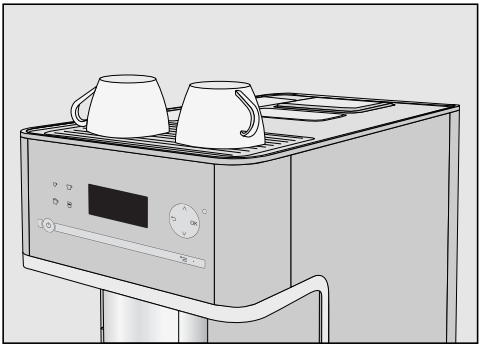

- Zet de kopjes of glazen op het plateau.

Koffie-uitloop aan de grootte van de kopjes aanpassen

U kunt de hoogte van de koffie-uitloop aanpassen aan de hoogte van het kopje (of het glas). De koffie en de espresso koelen dan niet zo snel af en de crema blijft beter behouden.

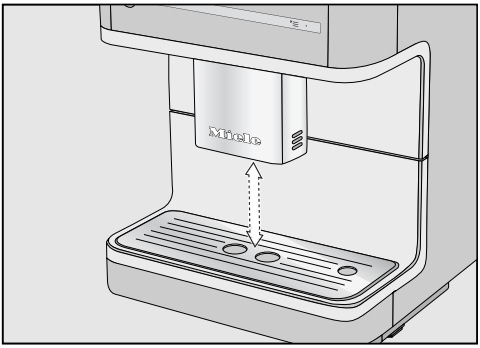

- Trek de koffie-uitloop naar beneden tot aan de rand van het kopje.
  Of schuif de uitloop naar boven, totdat het kopje eronder past.

Dranken bereiden

U kunt kiezen uit de volgende koffie-specialiteiten:

– **Ristretto** is een geconcentreerde, krachtige espresso. Dezelfde hoeveelheid koffie als bij een espresso wordt met heel weinig water bereid.

– **Espresso** is een sterke, aromatische koffie met een dik, hazelnootbruin schuimlaagje (de crema). Gebruik voor de bereiding espressobonen.

– **Koffie** onderscheidt zich van espresso door de grotere waterhoeveelheid en de anders gebrande koffiebonen.
Gebruik voor de bereiding van koffie speciaal hiervoor gebrande koffiebonen.

– **Caffè lungo** is een koffie met duidelijk meer water.

⚠ U kunt zich branden aan de koffie-uitloop en de heetwatertap!
De vloeistoffen en de stoom zijn erg heet.
Houd geen lichaamsdelen onder de koffie-uitloop en de heetwatertap als u hete vloeistoffen of stoom bereidt.
Raak geen hete onderdelen aan.

Een koffiedrank bereiden

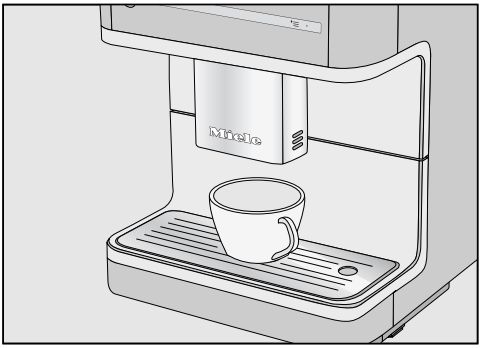

■ Zet een kopje onder de koffie-uitloop.

■ Kies de gewenste drank:

– Espresso

– Koffie

– Onder Meer programma's: ristretto, caffè lungo

De bereiding start.

Gooi bij de eerste ingebruikneming de eerste twee kopjes koffie weg. Eventuele koffieresten van de controle in de fabriek worden zo verwijderd.

Bereiding afbreken

Om de bereiding af te breken,

- drukt u opnieuw op de koffietoets of op ⧉ voor dranken uit het menu Meer programma's.

De automaat breekt de bereiding af.

Tip: Zodra in het display Stop verschijnt, kunt u ook met *OK* de bereiding afbreken.

Bij de bereiding van **koffiespecialiteiten met melk** of van **twee kopjes van een drank** kunt u de bereiding van de betreffende bestanddelen afzonderlijk afbreken.

- Druk op *OK*.

De automaat breekt de bereiding af.

Dubbele bereiding

U kunt ook een dubbele hoeveelheid laten maken, voor één grote kop of voor twee kopjes.

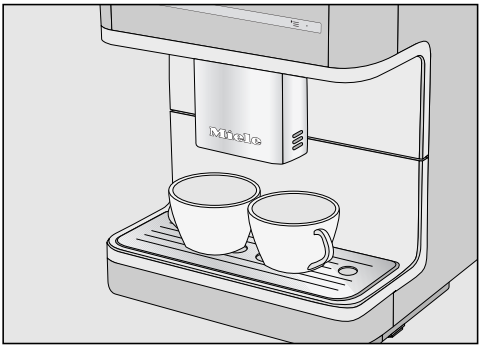

- Als u twee kopjes tegelijk wilt bereiden, moet u onder elk tuitje een kopje zetten.
- Druk op ⧉.
- Kies de gewenste drank.

Uit de koffie-uitloop stromen twee porties van de gewenste drank.

Tip: Als u enige tijd geen koffietoetsen heeft bediend, wordt de instelling "Dubbele bereiding" ⧉ gereset.

Koffiekan: meerdere kopjes koffie achter elkaar bereiden

U kunt met de functie Koffiekan automatisch meerdere kopjes koffie na elkaar bereiden (maximaal een liter), bijvoorbeeld om een koffiekan te vullen. U kunt zo maximaal acht kopjes bereiden.

- Zet een geschikte kan onder de koffie-uitloop.
- Druk op ⊡.
- Druk op de pijltoetsen ∧∨ totdat Koffiekan gemarkeerd is.
  Bevestig uw keuze met *OK*.
- Druk op de pijltoetsen ∧∨ totdat het gewenste aantal kopjes gemarkeerd is (3 tot 8). Bevestig uw keuze met *OK*.
- Volg de aanwijzingen op het display.

Voor elk kopje worden de bonen afzonderlijk gemalen en wordt de koffie gezet. Op het display wordt het verloop weergegeven.

Een bereiding afbreken

- Druk op *OK* als Stop in het display verschijnt.

De actuele bereiding wordt afgebroken.

Koffiekan afbreken

- Druk op ⊡.

De bereiding van de Koffiekan wordt afgebroken.

Koffiedranken van gemalen koffie

Voor het bereiden van koffiedranken met reeds gemalen koffie, doseert u de hoeveelheid voor één kopje in de koffietrechter.
Zo kunt u bijvoorbeeld een kopje cafeïnevrije koffie bereiden, terwijl in het bonenreservoir alleen maar cafeïnehoudende bonen zitten.

Als u gemalen koffie in de koffietrechter doet, wordt dit automatisch door de koffieautomaat herkend.

Met gemalen koffie kunt u altijd maar **een** kopje koffie of espresso tegelijk bereiden.

Gemalen koffie doseren

Doe **maximaal** twee afgestreken scheppen koffie in de trechter. Als u te veel koffie doseert, kan het filtersysteem de hoeveelheid niet samenpersen.

De automaat gebruikt alle gemalen koffie voor de volgende bereiding.

Gebruik de bijgeleverde schep voor de juiste dosering van de gemalen koffie.

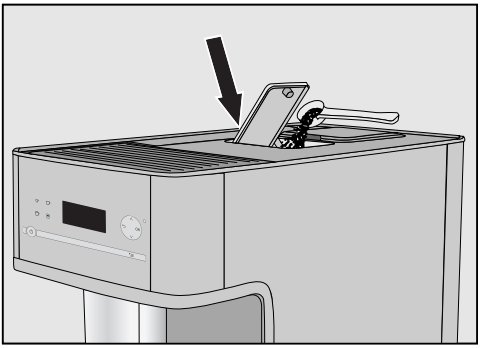

- Open de koffietrechter.
- Doseer een schep koffie in de trechter.

Doseer **max.** twee afgestreken scheppen koffie in de trechter.

- Sluit de koffietrechter.

In het display verschijnt Gemalen koffie gebruiken.

Koffiedranken van gemalen koffie

Als u een drank van gemalen koffie wilt bereiden,

- kiest u Ja en drukt u op *OK*.

U kunt nu kiezen welke koffiedrank het apparaat moet bereiden.

- Zet een kopje onder de koffie-uitloop.
- Kies de gewenste drank.

De drank wordt bereid.

Als u Nee kiest en met *OK* bevestigt, wordt de gemalen koffie ongebruikt in het afvalbakje gegooid. Het apparaat spoelt.

Heet water bereiden (CM6350)

⚠ Pas op! U kunt zich branden aan de heetwatertap! Het uitstromende water is heet.

Het water is niet kokend heet en daarom niet geschikt voor de bereiding van zwarte thee.

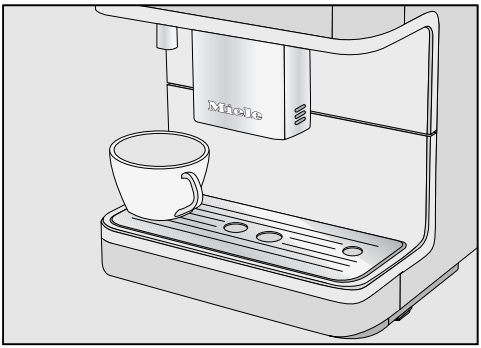

- Zet een geschikt kopje onder de heetwatertap.
- Druk op ⊡.
- Kies Heet water en druk op *OK*.

Er stroomt nu heet water in het kopje onder de heetwatertap.

Om de bereiding te beëindigen,

- drukt u op *OK*.

De automaat breekt de bereiding af.

Dranken van een individueel profiel bereiden

U kunt de dranken aanpassen aan uw individuele wensen en deze in een profiel opslaan.

Als u al een eigen profiel heeft samengesteld (zie "Profielen"), kies dan uw profiel om eigen dranken te bereiden.

- Druk op 👤.
- Selecteer met de pijltoetsen ∧ ∨ het betreffende profiel en druk op *OK*.

De naam van het gekozen profiel verschijnt boven in het display.

U kunt nu uw drank bereiden.

⚠ Pas op! U kunt zich branden aan de koffie-uitloop! De vloeistoffen en de stoom zijn erg heet.

Gebruik uitsluitend melk zonder toevoegingen. De veelal suikerhoudende toevoegingen leiden tot verstoppingen in de melkvoerende delen. De koffieautomaat kan beschadigd raken.

Na de opwarmfase wordt de aangezogen melk met stoom verwarmd (in het element met de koffie-uitloop) en voor melkschuim met lucht opgeschuimd.

Als u al geruime tijd geen melk meer heeft bereid, moet u de melkleiding voor een volgende bereiding doorspoelen. Zo verwijdert u eventueel aanwezige bacteriën en schimmels.

U kunt kiezen uit de volgende koffiespecialiteiten met melk:

– **Cappuccino** bestaat voor circa twee derde uit melkschuim en voor een derde uit espresso.

– **Latte macchiato** bestaat voor telkens een derde uit hete melk, melkschuim en espresso.

– **Caffè latte** bestaat uit hete melk en espresso.

Daarnaast kunt u **hete melk** en **melkschuim** bereiden.

Tip: Gebruik voor mooi melkschuim koude koemelk (< 10 °C) met een eiwitgehalte van minimaal drie procent.
Het vetgehalte kunt u naar eigen voorkeur kiezen. Met volle melk (vetgehalte minimaal 3,5 %) wordt het melkschuim extra crèmig.

Melkkan

(bijgeleverd bij CM6350)

De roestvrijstalen melkkan houdt de melk langer koud. Alleen met koude melk (< 10 °C) kunt u goed schuim maken.

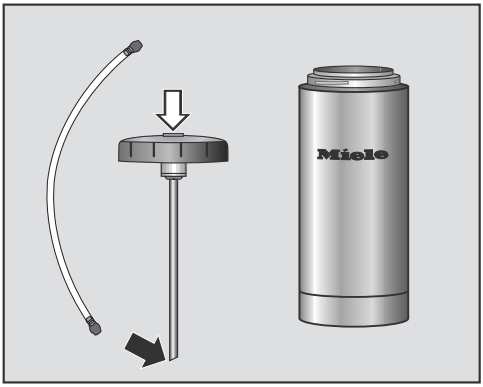

- Steek de roestvrijstalen aanzuigbuis in de onderkant van het deksel. Het afgeschuinde uiteinde moet naar beneden wijzen (zie afbeelding).
- Vul de melkkan tot max. 2 cm onder de rand met melk. Draai het deksel op de kan.
- Steek de melkslang van boven in het deksel (zie afbeelding). De aansluiting moet vastklikken.

- Plaats de melkkan naast de koffieautomaat. Steek de melkslang in de aansluiting op de koffie-uitloop.

Melk uit een pak of kan

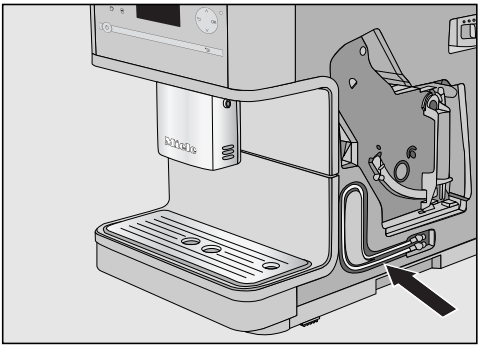

De te gebruiken melkslang bevindt zich achter de deur.

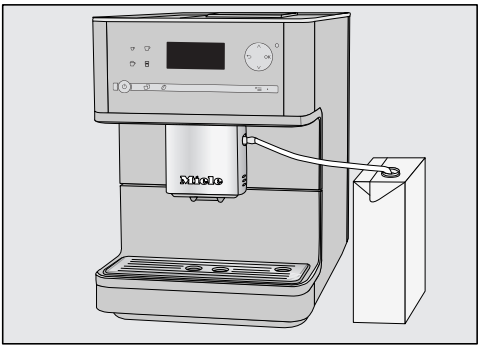

- Steek de melkslang in de aansluiting op de koffie-uitloop.
- Plaats een pak of kan met melk naast de koffieautomaat.
- Steek de melkslang erin. Zorg dat de slang diep genoeg in de melk zit.

Dranken met melk bereiden

- Zet een geschikt kopje (glas) onder de koffie-uitloop.
- Kies de gewenste drank:
  - Cappuccino
  - Latte macchiato
  - Onder Meer programma's: caffè latte, hete melk of melkschuim

De gekozen drank wordt bereid.

Als het poeder de juiste maling heeft, stroomt de koffie of de espresso gelijkmatig in het kopje en ontstaat er een fijne crema.
De ideale crema is hazelnootbruin van kleur.

De ingestelde maling geldt voor alle koffiedranken.

Aan de volgende kenmerken ziet u of u de maling anders moet instellen.

De maling is **te grof** als

– de espresso of de koffie heel snel in het kopje loopt,

– de crema erg licht van kleur en onbestendig is.

Stel een fijnere maling in.

De maling is **te fijn** als

– de espresso of de koffie slechts druppelsgewijs in het kopje loopt,

– de crema donkerbruin is.

Stel een grovere maling in.

Houd rekening met het volgende om te voorkomen dat de koffiemolen beschadigd raakt:
Wijzig de maling per keer met maximaal één stap.
Laat de automaat opnieuw bonen malen, voordat u de maling nog een stap wijzigt.

■ Open de deur van het apparaat.

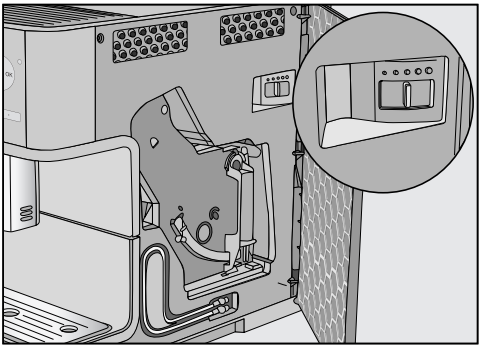

■ Duw de schuifknop (achter de deur) maximaal één stand naar links (fijnere maling) of rechts (grovere maling).

■ Sluit de deur van het apparaat.

Als u de deur van het apparaat opent, wordt de interne teller voor het legen van de opvangschaal en het afvalbakje gereset.

■ Leeg de opvangschaal **en** het afvalbakje.

■ Bereid een koffiedrank.

Daarna kunt u de instelling van de maling opnieuw veranderen.

De gewijzigde maling zal pas bij het tweede kopje te merken zijn.

Koffiehoeveelheid, bereidingstemperatuur, bevochtigen

U kunt de koffiehoeveelheid, de bereidingstemperatuur en het bevochtigen voor iedere koffiedrank afzonderlijk instellen. Hiervoor kiest u eerst de drank in het menu Parameters ⓪ en dan kunt u de drankparameters aanpassen.

- Druk op ⓪.
- Kies de gewenste drank en druk op *OK*.

De actuele instellingen voor de koffiehoeveelheid, de bereidingstemperatuur en het bevochtigen worden voor deze drank getoond.

- Kies Koffiehoeveelheid, Bereidingstemperatuur of Bevochtigen.
- Kies de gewenste instelling en druk op *OK*.

De instelling wordt opgeslagen.

Koffiehoeveelheid

De automaat kan 6-14 g koffie per kopje malen en bereiden. Hoe meer koffie u gebruikt, des te sterker wordt de koffiedrank.

Aan de volgende kenmerken ziet u of u de koffiehoeveelheid moet wijzigen:

De koffiehoeveelheid is **te klein** als

- de espresso of de koffie heel snel in het kopje loopt,
- de crema erg licht van kleur en onbestendig is,
- de espresso of koffie slap smaakt.

Vergroot de koffiehoeveelheid.

De koffiehoeveelheid is **te groot** als

- de espresso of de koffie slechts druppelsgewijs in het kopje loopt,
- de crema donkerbruin is,
- de espresso of koffie bitter smaakt.

Verminder de koffiehoeveelheid.

Tip: Als u de koffiedrank te sterk of te bitter vindt, probeer dan een andere bonensoort.

Bereidingstemperatuur

De juiste bereidingstemperatuur is afhankelijk

- van de gebruikte koffiesoort.
- van de vraag of u espresso of koffie bereidt.
- van de luchtdruk op de plaats van opstelling.

Als de automaat in de bergen wordt opgesteld (boven 2000 meter), moet u de bereidingstemperatuur verlagen. Bij een lagere luchtdruk kookt het water namelijk al bij een lagere temperatuur.

Tip: Sommige koffiesoorten houden niet van hoge temperaturen. Deze kunnen van invloed zijn op de crema-vorming en de smaak.

Bevochtigen

Is de bevochtigingsfunctie ingeschakeld, dan wordt het koffiepoeder na het malen eerst met een kleine hoeveelheid heet water bevochtigd. Na korte tijd wordt de resterende waterhoeveelheid door het vochtige koffiepoeder geperst. Het aroma van de koffie komt zo nog beter tot zijn recht.

U kunt kort of lang bevochtigen instellen, maar u kunt de functie ook uitzetten.
Bij aflevering is de functie uitgeschakeld.

Hoeveelheid

De smaak van de koffiedrank hangt niet alleen van de koffiesoort af, maar ook van de gebruikte waterhoeveelheid.
U kunt de waterhoeveelheid voor alle koffiedranken en voor heet water aanpassen aan de inhoud van uw kopjes en aan de gebruikte koffiesoort.

Voor koffiespecialiteiten met melk kunt u naast de espresso- en koffiehoeveelheid ook het melk- en melkschuimaandeel aan uw wensen aanpassen. Ook de hoeveelheden voor hete melk en melkschuim kunt u vastleggen.

Voor elke drank kunt u de maximale hoeveelheid programmeren. Als de maximale hoeveelheid is bereikt, stopt de bereiding. Voor de betreffende drank wordt dan de maximale hoeveelheid opgeslagen.

Als het waterreservoir tijdens de bereiding leegraakt, breekt de automaat de hoeveelheidsprogrammering af. De hoeveelheid van dat moment wordt **niet** opgeslagen.

U kunt op twee manieren de programmering van de hoeveelheden oproepen:

– Met de koffietoetsen als u een koffiedrank bereidt of

– door Hoeveelheid in het menu Parameters op te roepen.

De gewijzigde hoeveelheid wordt altijd in het actuele profiel opgeslagen. De naam van het actuele profiel verschijnt links boven in het display.

Programmering hoeveelheid afbreken

■ Druk opnieuw op de koffietoets of op voor dranken uit het menu Meer programma's.

Hoeveelheid wijzigen tijdens de bereiding van een drank

U kunt de hoeveelheden voor espresso, koffie, cappuccino en latte macchiato meteen tijdens de bereiding aanpassen en opslaan.

■ Zet een kopje onder de koffie-uitloop.

■ Druk op de sensortoets van de gewenste drank zolang in het display Wijzigen te zien is.

De drank wordt bereid en in het display verschijnt Opslaan.

■ Druk op *OK* als het kopje vol genoeg is.

Als u de hoeveelheden voor koffiespecialiteiten met melk wilt wijzigen, slaat u de bestanddelen van de drank een voor een tijdens de bereiding op.

■ Druk op *OK* als de betreffende hoeveelheid voldoende is.

Vanaf nu wordt deze drank met deze instellingen bereid.

Hoeveelheid via het menu "Parameters ⌀" wijzigen

U kunt de hoeveelheden voor **caffè lungo**, **caffè latte**, **hete melk** en **melkschuim** alleen via het menu "Parameters" aanpassen.

- Zet een geschikt kopje (glas) onder de koffie-uitloop.
- Druk op ⌀.
- Kies de gewenste drank.
- Kies Hoeveelheid en druk op *OK*.

Vanaf nu is de werkwijze gelijk aan het programmeren van de hoeveelheid tijdens de bereiding van een drank.

Hoeveelheid voor verschillende profielen wijzigen

U kunt voor elk profiel de hoeveelheden van de afzonderlijke dranken aanpassen.

- Druk op 👤.
- Kies het profiel.

De naam van het actuele profiel verschijnt links boven in het display.

U kunt nu, zoals hiervoor beschreven, de hoeveelheden individueel wijzigen.

Profielen

Als u het apparaat samen met anderen gebruikt (en iedereen heeft een eigen smaak en eigen voorkeuren), dan kunt u naast het Miele-profiel ook individuele profielen aanleggen.

U kunt in elk profiel de instellingen voor de koffiedranken individueel aanpassen (hoeveelheid, koffiehoeveelheid, bereidingstemperatuur en bevochtigen).

De naam van het actuele profiel verschijnt links boven in het display.

Profielen oproepen

■ Druk op 👤.

U kunt nu een profiel samenstellen.

Als u naast het Miele-profiel zelf al een profiel heeft aangelegd, heeft u ook de volgende mogelijkheden:

– **Profiel kiezen**: Met deze functie kunt u kiezen uit de profielen die al in het apparaat staan.

– **Naam wijzigen**, als u de naam van een profiel wilt veranderen.

– **Profiel wissen**, als u een profiel wilt wissen.

– **Profiel wisselen**: Met deze functie kunt u instellen of de koffieautomaat altijd automatisch moet terugschakelen naar het Miele-standaardprofiel of dat het apparaat bij het laatst gekozen profiel blijft.

Tip: Als u op de toets ⮌ of 👤 drukt, gaat u terug naar het hoofdmenu.

Profiel samenstellen

■ Kies met de pijltoetsen ∧∨ Profiel samenstellen en druk op *OK*.

In het display verschijnen letters die u met de pijltoetsen kunt kiezen. Ook cijfers, hoofdletters en kleine letters kunt u met de pijltoetsen kiezen.

■ Druk op de pijltoetsen ∧∨ om het gewenste teken te kiezen. Bevestig uw keuze met *OK*.

Het teken verschijnt in de regel erboven.

■ Herhaal deze stappen totdat de gewenste naam in de displayregel erboven staat.

Tip: Met de toets ⮌ kunt u het laatst ingevoerde teken wissen.

Als u de profielnaam heeft ingevoerd en de naam wilt opslaan,

■ markeert u met de pijltoetsen ∧∨ het vinkje ✓ en drukt u op *OK*.

Als u de invoer niet wilt opslaan,

■ drukt u zo lang op ⮌ totdat alle tekens gewist zijn en op het display het vorige menu verschijnt.

Het laatst gekozen profiel is als actueel profiel geselecteerd.

Profiel kiezen

Deze keuzemogelijkheid is alleen beschikbaar als u naast het Miele-standaardprofiel al een eigen profiel heeft aangelegd.

- Kies met de pijltoetsen ∧∨ Profiel kiezen en druk op *OK*.
- Kies met de pijltoetsen ∧∨ het betreffende profiel en druk op *OK*.

De naam van het actuele profiel verschijnt links boven in het display.

Naam wijzigen

Deze keuzemogelijkheid is alleen beschikbaar als u naast het Miele-standaardprofiel al een eigen profiel heeft aangelegd.

- Kies met de pijltoetsen ∧∨ Naam wijzigen en druk op *OK*.
- Ga verder te werk zoals beschreven onder "Profiel samenstellen":

– Kies voor het wissen van een teken ⮌,

– om een nieuw teken in te voeren, kiest u het gewenste teken en bevestigt u uw keuze met *OK*,

– om de gewijzigde naam op te slaan, kiest u ✓ en drukt u op *OK*.

Profiel wissen

Deze keuzemogelijkheid is alleen beschikbaar als u naast het Miele-standaardprofiel al een eigen profiel heeft aangelegd.

- Kies met de pijltoetsen ∧∨ Profiel wissen en druk op *OK*.
- Kies het profiel dat u wilt wissen.
- Druk op *OK*.

Achter de naam verschijnt een vinkje ✓ en na korte tijd wordt het profiel gewist.

Profiel wisselen

U kunt het apparaat zo instellen dat het na elke bereiding automatisch weer terugschakelt naar het Miele-profiel, bij het inschakelen altijd het Miele-profiel actief is of dat het apparaat bij het laatst gekozen profiel blijft.

- Kies Profiel wisselen en druk op *OK*.

U heeft nu de volgende mogelijkheden:

– Handmatig: Het gekozen profiel blijft actief totdat u een ander profiel kiest.

– Na elke bereiding: Na elke bereiding wisselt het apparaat automatisch naar het Miele-profiel.

– Na elk inschakelen: Telkens als u het apparaat inschakelt, wordt automatisch het Miele-profiel gekozen, ongeacht welk profiel voor het laatste uitschakelen ingesteld was.

- Kies de gewenste optie en druk op *OK*.

Menu "Instellingen" oproepen

■ Druk op ‣≡.

U kunt nu de instellingen controleren of wijzigen.

Aan het vinkje ✓ achter een instelling ziet u welke instelling op dit moment actief is.

Als u op ⮌ drukt, gaat u terug naar het eerstvolgende hogere menu.
Als u op ‣≡ drukt, gaat u terug naar Maak uw keuze.

Instellingen wijzigen en opslaan

■ Druk op ‣≡.

■ Kies met de pijltoetsen ∧∨ de instelling die u wilt wijzigen.
Druk op *OK*.

■ Druk op de pijltoetsen ∧∨ totdat de gewenste optie gemarkeerd is.
Druk op *OK*.

De instelling wordt opgeslagen.

Overzicht van de mogelijke instellingen

De fabrieksinstelling van een menupunt is met een * aangegeven.

Menupunt	Mogelijke instellingen
Taal	deutsch*, andere talen Land
Dagtijd	Tijdformaat – 12 uur / 24 uur* Instellen
Timer	Instellen : Inschakelen om / Uitschakelen na (0:30)* / Uitschakelen om Activeren : Inschakelen om (Ja / Nee*) / Uitschakelen om (Ja / Nee*)
Eco-stand	Aan* / Uit
Verlichting	Lichtsterkte instellen
Info	Bereidingen – Bereidingen totaal / Espresso / Koffie / Caffè lungo / Cappuccino / Latte macchiato / Caffè latte / Melkschuim / Hete melk / Heet water Aantal bereidingen tot ontkalken: Aantal bereidingen tot filtersysteem ontvetten:
Vergrendeling	Aan / Uit*
Waterhardheid	Zacht 1 Gemiddeld 2 Hard 3* Zeer hard 4

Instellingen

Menupunt	Mogelijke instellingen
Lichtsterkte display	Lichtsterkte instellen
Volume	Geluidssignalen Toetssignaal
Kopjesverwarming	Aan / Uit*
Handelaar	Demo-functie (Aan / Uit*)
Fabrieksinstelling	Niet resetten Resetten

De functies "Verlichting", "Kopjesverwarming" en "Volume" zijn alleen op de CM6350 beschikbaar.

Taal

Voor de teksten in het display kunt u uw eigen taal en land kiezen.

Tip: Als u per ongeluk een verkeerde taal kiest, kunt u het menupunt "Taal" gemakkelijk terugvinden met behulp van het vlaggetje ⚑.

Dagtijd

U kunt het tijdformaat en de dagtijd instellen.

Tijdformaat

U kunt kiezen uit:

– 24-uurs-weergave (24 uur)

– 12-uurs-weergave (12 uur)

Instellen

Met de pijltoetsen ∧∨ stelt u de uren en de minuten in.

Timer

U kunt uit de volgende timerfuncties kiezen:

Om de automaat

– op een bepaalde tijd in te schakelen, bijvoorbeeld voor het ontbijt (Inschakelen om).

– op een bepaalde tijd uit te schakelen (Uitschakelen om).

– na een bepaalde tijd uit te schakelen als het apparaat niet wordt bediend (Uitschakelen na).

Voor Inschakelen om en Uitschakelen om moet de timer **geactiveerd** zijn.

Inschakelen om

Als de vergrendeling actief is, wordt de koffieautomaat **niet** op het ingestelde tijdstip ingeschakeld.

Met de pijltoetsen ∧∨ stelt u de uren en de minuten in.

Als het apparaat **drie keer** wordt ingeschakeld (via de timerfunctie Inschakelen om), maar u gebruikt het niet, dan wordt het apparaat daarna niet meer automatisch ingeschakeld. Zo wordt voorkomen dat het apparaat elke dag wordt ingeschakeld, terwijl u niet aanwezig bent (bijvoorbeeld in de vakantie).
De geprogrammeerde tijden blijven wel in het geheugen staan en worden weer geactiveerd, zodra u het apparaat handmatig inschakelt.

Uitschakelen om

Met de pijltoetsen ∧∨ stelt u de uren en de minuten in.

Bij langdurige afwezigheid blijven de opgeslagen tijden in het geheugen staan en worden weer geactiveerd, zodra u het apparaat handmatig inschakelt (zie "Inschakelen om").

Uitschakelen na

Als geen toets wordt bediend c.q. geen drank wordt bereid, wordt de automaat na 30 minuten uitgeschakeld. Zo bespaart u energie.

U kunt deze standaardinstelling met de pijltoetsen ∨∧ wijzigen en een tijd instellen tussen 15 minuten en 9 uur.

Timer activeren en deactiveren

Als de vergrendeling geactiveerd is, kan de timerfunctie Inschakelen om niet worden gekozen.

- Kies de timerfunctie.

De gekozen timerfunctie wordt met een vinkje ☑ gemarkeerd.

- Druk zo vaak op de pijltoets ∨ totdat Overnemen gemarkeerd is. Druk op *OK*.

Eco-stand

De "Eco-stand" is een energiebesparende functie

Als de "Eco-stand" is ingeschakeld, wordt het apparaat pas opgewarmd als u een drank gaat bereiden. De bereiding van dranken duurt zo iets langer.

Als de "Eco-stand" is uitgeschakeld, wordt aanzienlijk meer energie verbruikt. Het apparaat wordt bij de eerste bereiding na het inschakelen opgewarmd en blijft daarna op temperatuur. U kunt de dranken nu sneller bereiden.

In het display verschijnt een melding over het gewijzigde energieverbruik.

Verlichting

(CM6350)

Met de pijltoetsen ∧∨ wijzigt u de lichtsterkte.

Als u geen toetsen meer aanraakt en er geen onderhoudsprogramma wordt uitgevoerd, wordt de verlichting na ca. 7 minuten uitgeschakeld. U bespaart zo energie.

Tip: Om de verlichting uit te schakelen, drukt u op de pijltoets ∨, totdat geen enkel segment meer gevuld is en Uitgeschakeld verschijnt.

Info (informatie weergeven)

Via het menupunt Info kunt u het aantal bereidingen van de afzonderlijke dranken laten weergeven.

Ook kunt u zien of u nog meer dan 50 dranken kunt bereiden tot het volgende ontkalken of het volgende ontvetten van het filtersysteem (Bereidingen tot).

Tip: Om terug te gaan naar de vorige displayweergave, drukt u op *OK*.

Apparaat vergrendelen (Vergrendeling 🔒)

Met de vergrendelingsfunctie kunt u de automaat tegen ongewenst gebruik beveiligen (kinderen, onbevoegde personen).

Vergrendeling 🔒 activeren en deactiveren

Als de vergrendeling actief is, zijn de timerinstellingen voor Inschakelen om gedeactiveerd. De koffieautomaat wordt **niet** op het ingestelde tijdstip ingeschakeld.

Vergrendeling 🔒 tijdelijk deactiveren

Zolang op het display de melding Druk 6 seconden op de OK-toets om te ontgrendelen te zien is,

- drukt u 6 seconden lang op *OK*.

Zodra u het apparaat uitschakelt, is het weer vergrendeld.

Waterhardheid

Informatie over de waterhardheid vindt u in het hoofdstuk "Vóór het eerste gebruik".

Lichtsterkte display

Met de pijltoetsen ∧∨ wijzigt u de lichtsterkte van het display.

Volume

(CM6350)

U kunt het volume van de geluidssignalen en de toetssignalen met de pijltoetsen ∧∨ instellen.

Tip: Om de signalen uit te schakelen, drukt u op de pijltoets ∨, totdat geen enkel segment meer gevuld is en Uitgeschakeld verschijnt.

Kopjesverwarming

(CM6350)

Voor informatie over de kopjesverwarming zie "Kopjesverwarming".

Fabrieksinstelling

U kunt de instellingen van de automaat weer op de instellingen bij aflevering zetten (resetten).

Het aantal bereidingen en de machinestatus (aantal bereidingen tot ontkalken, ... filtersysteem ontvetten) worden niet gereset.

De fabrieksinstellingen vindt u in het "Overzicht van de mogelijke instellingen".

De volgende instellingen worden **niet** gereset.

- Taal
- Dagtijd

Demo-functie (handelaar)

Voor particulier gebruik is deze functie niet relevant.

De automaat kan met de functie Handelaar in de handel en in showrooms worden gepresenteerd. Daarbij wordt het apparaat verlicht, maar er kunnen geen dranken worden bereid of acties worden uitgevoerd.

Als u de demo-functie activeert, kunt u de automaat niet met de Aan/Uit-toets ⏻ uitschakelen.

Reiniging en onderhoud

⚠ Reinig het apparaat regelmatig om kiemvorming tegen te gaan.

Overzicht van de reinigingsintervallen

Aanbevolen reinigingsinterval	Wat moet ik reinigen / onderhouden?
Dagelijks (aan het einde van de dag)	Waterreservoir
	Afvalbakje
	Opvangschaal en opvangrooster
	Roestvrijstalen melkkan
1 x per week (vaker bij ernstige verontreiniging)	Koffie-uitloop met geïntegreerde cappuccinatore
	Filtersysteem
	Binnenruimte (onder het filtersysteem)
	Behuizing (met name meteen na het ontkalken)
1 x per maand	Bonenreservoir en koffietrechter
Nadat een melding verschijnt	Melkleiding
	Filtersysteem ontvetten (met reinigingstabletten)
	Apparaat ontkalken

Handmatig reinigen of in de afwasautomaat

De volgende onderdelen mogen **uitsluitend handmatig** worden gereinigd:

- Roestvrijstalen afdekking koffie-uitloop
- Filtersysteem
- Deksel waterreservoir
- Deksel bonenreservoir
- Roestvrijstalen melkkan
- Onderste paneel

Sommige onderdelen van de automaat zijn geschikt voor reiniging in de afwasautomaat. Bij veelvuldig reinigen in de afwasautomaat kunnen deze delen door resten van voedingsmiddelen (zoals tomaten) verkleuren of aangetast worden.

De volgende onderdelen mogen in de **afwasautomaat** worden gereinigd:

- Opvangschaal en deksel
- Opvangrooster
- Afvalbakje
- Waterreservoir
- Koffie-uitloop (zonder roestvrijstalen afdekking)

⚠ U kunt zich branden aan hete onderdelen of hete vloeistoffen!

Laat het apparaat afkoelen voordat u het reinigt.
Het water in de opvangschaal kan zeer heet zijn.

⚠ Gebruik voor het reinigen van het apparaat geen stoomreiniger. De stoom kan kortsluiting veroorzaken.

Het is erg belangrijk dat u het apparaat regelmatig schoonmaakt, omdat koffiedik snel schimmelt. Melkresten kunnen bederven en de melkleiding verstoppen.

Alle oppervlakken zijn krasgevoelig. Bij glazen oppervlakken kunnen krassen ook glasbreuk tot gevolg hebben. Alle oppervlakken kunnen verkleuren of aangetast worden als deze met ongeschikte reinigingsmiddelen in aanraking komen. Als er bij het ontkalken spatten ontstaan, wis deze dan meteen weg!

Gebruik om beschadigingen aan de oppervlakken te voorkomen geen:

- zuur-, soda-, ammoniak- of chloridehoudende reinigingsmiddelen,
- oplosmiddelhoudende reinigingsmiddelen,
- kalkoplossende reinigingsmiddelen,
- reinigingsmiddelen voor roestvrij staal,
- reinigingsmiddelen voor afwasautomaten,
- glasreinigers,
- ovenreinigers,
- schurende reinigingsmiddelen, zoals schuurpoeder, vloeibaar schuurmiddel en reinigingssteen,
- schurende sponsjes, zoals pannensponsjes of borstels en gebruikte sponsjes die nog resten schuurmiddel bevatten,
- vlekkensponsjes,
- scherpe metalen schrapers.

Opvangschaal en afvalbakje

Reinig de opvangschaal en het afvalbakje **dagelijks** om geur- en schimmelvorming te voorkomen.

Het afvalbakje bevindt zich in de opvangschaal. In het afvalbakje zit vaak ook wat water dat afkomstig is van het spoelen.

In het display verschijnt een melding als de opvangschaal en/of het afvalbakje vol zijn en moeten worden geleegd. Leeg nu de opvangschaal **en** het afvalbakje.

Verbrandingsgevaar!
Als het apparaat zojuist is doorgespoeld, wacht dan even voordat u de opvangschaal uit het apparaat haalt. Er loopt misschien nog wat water uit.

- Schuif de koffie-uitloop helemaal naar boven.

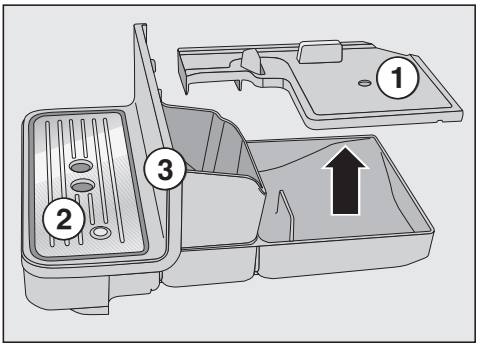

- Trek de opvangschaal voorzichtig uit de automaat. Verwijder het deksel ①.
- Leeg de opvangschaal **en** het afvalbakje.
- Verwijder het opvangrooster ② en het onderste paneel ③.
- Reinig alle delen.

Reinig het onderste paneel uitsluitend handmatig met warm water en gewoon afwasmiddel.
Alle andere onderdelen mogen in de afwasautomaat.

- Reinig de ruimte onder de opvangschaal.
- Zet alle onderdelen weer in elkaar en schuif de opvangschaal weer in de koffieautomaat.

Schuif de opvangschaal tot de aanslag in het apparaat.

Opvangrooster

- Verwijder het opvangrooster.
- Reinig het rooster in de afwasautomaat of handmatig met warm water en afwasmiddel.
- Droog het rooster af.

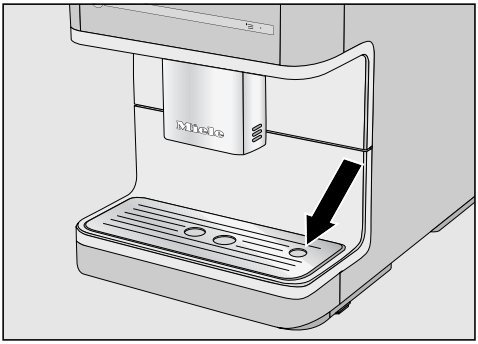

- Plaats het opvangrooster weer terug. Het rooster moet correct zijn geplaatst (zie afbeelding).

Waterreservoir

Reinig het deksel van het waterreservoir uitsluitend **handmatig** met warm water en afwasmiddel.

- Druk rechts op het deksel.
- Trek het waterreservoir er naar boven toe uit (aan het deksel).

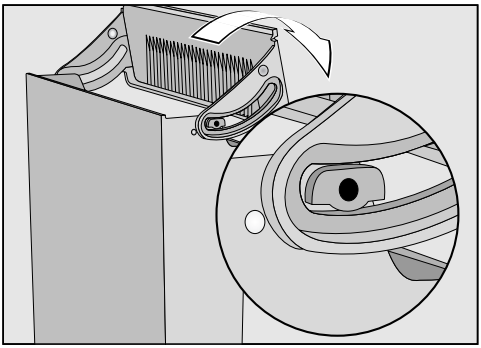

- Haal het deksel van het waterreservoir en reinig het handmatig.
- Reinig het waterreservoir in de afwasautomaat of handmatig met warm water en afwasmiddel. Droog het reservoir daarna af.
- Reinig de ruimte voor het waterreservoir grondig, vooral de inkepingen. Maak alles daarna goed droog.
- Zet het waterreservoir weer in elkaar.

Het ventiel, de onderkant van het waterreservoir en de ruimte waarin het reservoir staat, moeten schoon zijn. Alleen dan kunt u het reservoir correct in het apparaat plaatsen.

Roestvrijstalen zeef watertoevoerklep

De zeef van de watertoevoerklep bevindt zich in de uitsparing voor het waterreservoir.

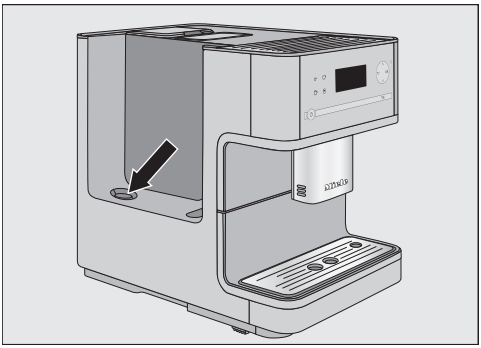

Vuildeeltjes in het water kunnen op de zeef worden afgezet. Controleer de zeef daarom eens per maand.

- Verwijder het waterreservoir.

Reinig de zeef uitsluitend met water **zonder** reinigingsmiddel, om te voorkomen dat de smaak van de drank beïnvloed wordt.

- Controleer of de zeef vuil is en reinig de zeef indien nodig, bijvoorbeeld met een vochtig wattenstaafje.
- Plaats het waterreservoir terug.

Koffie-uitloop met geïntegreerde cappuccinatore

Reinig de roestvrijstalen afdekking van de koffie-uitloop **uitsluitend** handmatig met warm water en afwasmiddel.

Alle andere onderdelen kunt u in de afwasautomaat reinigen.

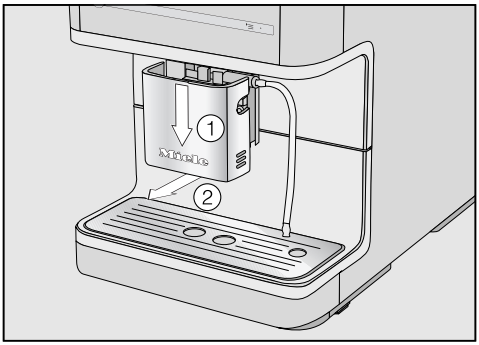

- Trek de koffie-uitloop helemaal naar beneden en verwijder de roestvrijstalen afdekking (naar voren toe).

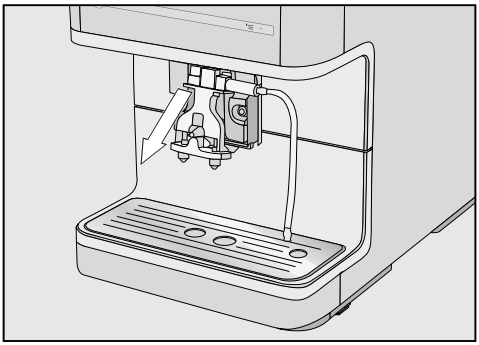

- Trek de uitloop-unit er naar voren toe af.

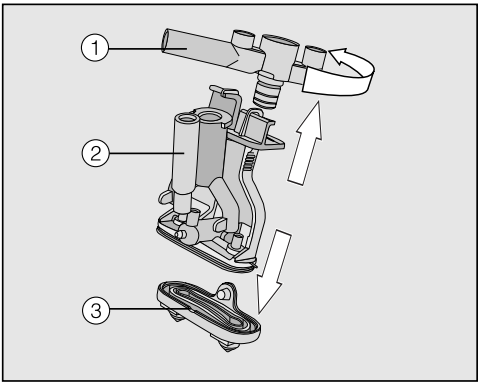

- Draai het bovenste gedeelte ① (met de aansluiting voor de melkslang) en trek het onderdeel eraf. Trek ook het Y-stuk ② eraf. Haal de schenktuitjes ③ los.
- Reinig alle onderdelen grondig.

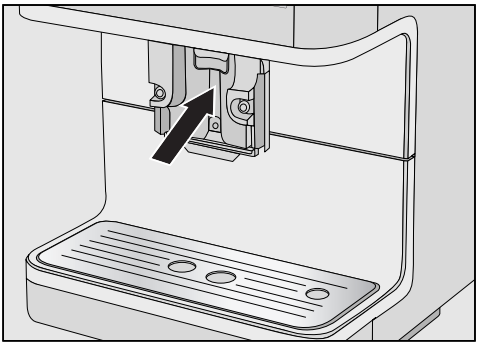

- Reinig het oppervlak van de koffie-uitloop met een vochtig sponsdoekje.

Als de melkslang verstopt is, reinigt u deze met de bijgeleverde reinigingsborstel onder de lopende kraan.

- Steek de borstel in de melkslang. Beweeg de borstel heen en weer, totdat er geen melkresten meer in de slang zitten.
- Zet de uitloop-unit weer in elkaar.
- Schuif de uitloop-unit in de koffie-uitloop. Druk het geheel stevig aan. De schenktuitjes moeten aan de onderkant strak aansluiten.
- Plaats de roestvrijstalen afdekking terug en sluit eventueel de melkslang aan.

Roestvrijstalen melkkan

(CM6350)

U moet de melkkan dagelijks uit elkaar halen en reinigen.

- Reinig alle onderdelen **uitsluitend handmatig** met warm water en afwasmiddel. Gebruik zo nodig de bijgeleverde borstel om alle melkresten uit de melkslang te verwijderen.
- Spoel alle onderdelen zorgvuldig onder de kraan af.

Resten afwasmiddel kunnen de smaak van de melk en de kwaliteit van het melkschuim beïnvloeden.

- Droog alle delen weer af.
- Zet de melkkan weer in elkaar.

Melkleiding

⚠ Reinig de melkleidingen zorgvuldig en regelmatig. Melk bevat van nature kiemen (micro-organismen) die zich bij onvoldoende reiniging vermeerderen. Verontreinigingen in het apparaat kunnen schadelijk zijn voor de gezondheid.

De melkleiding van de automaat moet ongeveer eens per week worden gereinigd. De koffieautomaat herinnert u hieraan met een melding op het display.

- Bevestig de melding met *OK*.

Als u de melding Melkleiding reinigen met *OK* bevestigt, wordt de interne teller voor het reinigingsinterval gereset. U wordt daarna **niet** opnieuw aan de reiniging herinnerd.

U kunt de melkleiding op twee manieren reinigen:

– U kunt de koffie-uitloop met de geïntegreerde cappuccinatore verwijderen, uit elkaar halen en in de afwasautomaat reinigen of handmatig met warm water en afwasmiddel (zie "Koffie-uitloop met geïntegreerde cappuccinatore").

– Of u reinigt de melkleiding met het onderhoudsprogramma Melkleiding reinigen met een reinigingsmiddel voor melkleidingen (zie "Onderhoudsprogramma's – "Melkleiding reinigen").

Bonenreservoir en koffietrechter

⚠ Letselrisico bij de koffiemolen!
Trek de stekker uit de contactdoos, voordat u het bonenreservoir reinigt. U maakt het apparaat zo spanningsvrij.

Koffiebonen bevatten vetten die op de wanden van het bonenreservoir worden afgezet, waardoor de doorstroming van de koffiebonen kan worden beïnvloed. Reinig het bonenreservoir daarom regelmatig met een zachte doek.

Tip: Gebruik een stofzuiger om koffieresten uit het bonenreservoir en de koffietrechter te verwijderen.

- Open het bonenreservoir.
- Verwijder de aanwezige koffiebonen.
- Reinig het bonenreservoir met een droge, zachte doek.

U kunt nu weer koffiebonen in het bonenreservoir doen.

Reinig zo nodig de koffietrechter voor gemalen koffie:

- Open de koffietrechter en verwijder de aanwezige poederresten.

Behuizing

Verwijder verontreinigingen meteen. De oppervlakken kunnen verkleuren of aangetast worden als verontreinigingen lang inwerken.

Er mag geen water achter het display komen.

Alle oppervlakken zijn gevoelig voor krassen en kunnen verkleuren, wanneer ze in contact komen met ongeschikte reinigingsmiddelen.

Wis eventuele spatten die tijdens het ontkalken ontstaan meteen weg!

- Schakel de koffieautomaat uit.
- Reinig het front met een schoon sponsdoekje, afwasmiddel en warm water. Droog alles daarna met een zachte doek af.

Tip: U kunt de behuizing ook met een Miele-microvezeldoekje reinigen.

Onderhoudsprogramma's

De volgende onderhoudsprogramma's zijn beschikbaar:

– Apparaat spoelen
– Melkleiding spoelen
– Melkleiding reinigen
– Filtersysteem ontvetten
– Apparaat ontkalken

Voer het betreffende onderhoudsprogramma uit als op het display een betreffende melding verschijnt. Meer informatie vindt u op de volgende pagina's.

Menu "Onderhoud" oproepen

■ Druk op ⊡.

■ Kies met de pijltoets ∧ Onderhoud. Druk op *OK*.

U kunt nu een onderhoudsprogramma kiezen.

Apparaat spoelen

U kunt de water- en koffieleidingen van de automaat handmatig spoelen.

Als u een koffiedrank heeft bereid, spoelt de automaat de leidingen ook door als het apparaat wordt uitgeschakeld. Zo worden eventuele koffieresten verwijderd.

■ Druk op ⊡.

■ Kies Onderhoud en druk op *OK*.

■ Kies Apparaat spoelen en druk op *OK*.

De leidingen worden gespoeld.

U wordt eventueel verzocht de melkslang in de opening van het opvangrooster te steken.

Melkleiding spoelen

De melkleiding (melkslang) kan door melkresten verstopt raken. Daarom moet de leiding regelmatig worden doorgespoeld. Als u melk heeft bereid, wordt u uiterlijk bij het uitschakelen van het apparaat verzocht de melkslang in het opvangrooster te steken.

U kunt de melkleiding ook handmatig doorspoelen.

- Druk op ⊡.
- Kies Onderhoud en druk op *OK*.
- Kies Melkleiding spoelen en druk op *OK*.

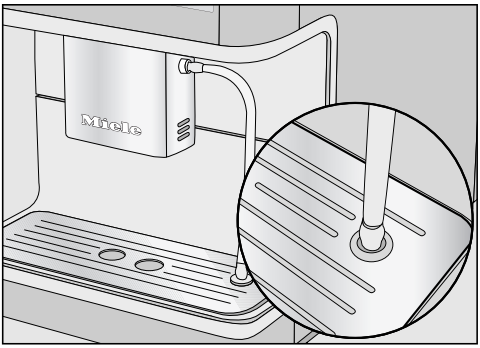

- Steek de melkslang in de rechter opening van het opvangrooster, als u daarom wordt verzocht.
- Druk op *OK*.

De melkleiding wordt gespoeld.

Melkleiding met onderhoudsprogramma reinigen

Voor een optimale reiniging adviseren wij het Miele-reinigingsmiddel voor melkleidingen. Dit reinigingspoeder is speciaal voor Miele-koffieautomaten ontwikkeld en veroorzaakt geen vervolgschade.

Het reinigingsmiddel is verkrijgbaar bij de Miele-vakhandel, bij Miele en via www.miele-shop.com.

Het onderhoudsprogramma Melkleiding reinigen duurt ca. 15 minuten.

- Druk op ⊡.
- Kies Onderhoud en druk op *OK*.

Het reinigingsprogramma kan niet worden onderbroken. Het moet volledig worden uitgevoerd.

- Kies Melkleiding reinigen en druk op *OK*.

De functie wordt gestart.

- Volg de aanwijzingen op het display.

In het display verschijnt Steek de melkleiding in het reinigingsmiddel.

Oplossing met reinigingsmiddel maken:

- Los het reinigingspoeder in een kan met 200 ml lauw water op. Roer de oplossing met een lepel, totdat het poeder volledig is opgelost.

Reiniging uitvoeren:

- Plaats de kan naast het apparaat en steek de melkslang erin. Zorg dat de slang diep genoeg in de oplossing zit.
- Druk op *OK*.
- Volg de overige aanwijzingen op het display.

Na het spoelen is het reinigingsprogramma afgerond.

Filtersysteem ontvetten en binnenruimte reinigen

Ontvet het filtersysteem regelmatig. U bereidt dan altijd aromatische koffie en het apparaat kan optimaal functioneren. Bij koffiesoorten met een hoog vetgehalte kan het filtersysteem versneld verstopt raken.

Voor een optimale reiniging adviseren wij Miele-reinigingstabletten. De reinigingstabletten voor het ontvetten van het filtersysteem zijn speciaal voor Miele-koffieautomaten ontwikkeld en veroorzaken geen vervolgschade.
De reinigingstabletten zijn verkrijgbaar in de Miele-webshop, bij Miele en bij de Miele-vakhandel.

Het onderhoudsprogramma "Filtersysteem ontvetten" duurt ca. 15 minuten.

Na 200 bereidingen verschijnt in het display Ontvet het filtersysteem en reinig de binnenruimte.

- Druk op *OK* om de melding te bevestigen.

De melding verschijnt regelmatig. Als het maximale aantal bereidingen is bereikt, wordt de automaat geblokkeerd.

Als u op dat moment geen tijd heeft om het onderhoudsprogramma uit te voeren, kunt u het apparaat uitschakelen. U kunt pas weer dranken bereiden als het apparaat is ontvet.

"Filtersysteem ontvetten" starten

- Druk op ⊡.
- Kies Onderhoud en druk op *OK*.
- Kies Filtersysteem ontvetten.

Het reinigingsprogramma kan niet worden onderbroken. Het moet volledig worden uitgevoerd.

■ Druk op *OK*.

De functie wordt gestart.

■ Volg de aanwijzingen op het display.

Filtersysteem en binnenruimte reinigen

Reinig het filtersysteem uitsluitend **handmatig** met warm water **zonder reinigingsmiddel**. De bewegende delen van het filtersysteem zijn ingevet. Reinigingsmiddelen beschadigen het filtersysteem.
Voor een optimale koffiesmaak en om kiemvorming te voorkomen, moet het filtersysteem worden verwijderd en gereinigd. Doe dit eens per week onder stromend water.

In het display verschijnt Spoel het filtersysteem handmatig af en reinig de binnenruimte.

■ Open de deur van het apparaat.

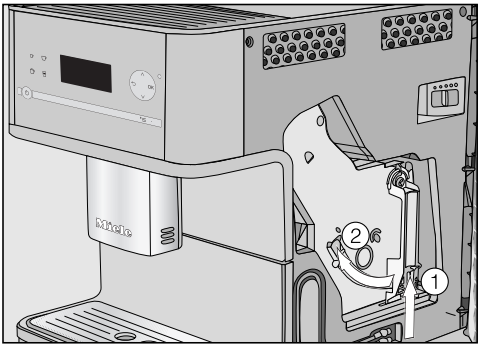

■ Druk op de toets onder aan de greep van het filtersysteem ① en draai de greep daarbij naar links ②.

■ Trek het filtersysteem voorzichtig uit de koffieautomaat.

Als u het filtersysteem niet of slechts met moeite uit het apparaat kunt trekken, bevindt het systeem zich niet in de uitgangspositie (zie "Nuttige tips").

Verander **niet** de positie van de greep op het filtersysteem als u het filtersysteem uit het apparaat haalt.

■ Reinig het systeem **handmatig onder stromend warm water** zonder reinigingsmiddel.

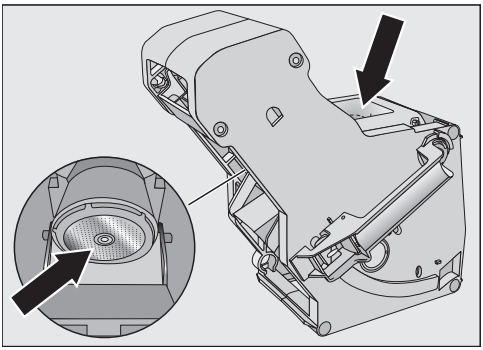

- Wrijf de koffieresten van de zeven (zie de pijlen).
- Droog de trechter af, zodat geen koffiepoeder in de trechter blijft plakken als u weer koffie bereidt.

Verwijder vochtige poederresten regelmatig, om schimmelvorming te voorkomen

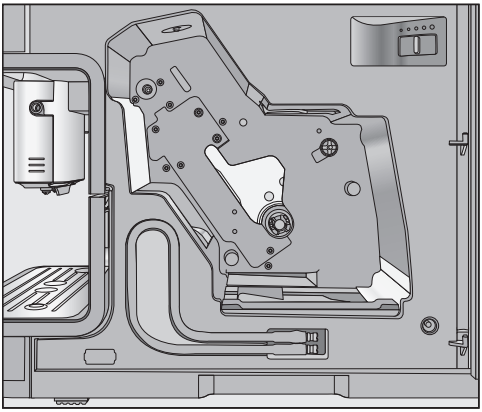

- Reinig de binnenruimte van de koffieautomaat. Reinig de delen die de lichter gekleurd zijn op de afbeelding extra zorgvuldig.

Tip: Droge resten koffiepoeder kunt u met een stofzuiger verwijderen.

In het display verschijnt: Plaats het filtersysteem met daarin een reinigingstablet. Sluit de deur..

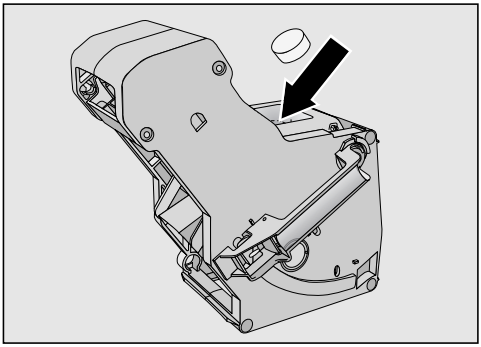

- Doe de reinigingstablet boven in het filtersysteem (zie pijl).
- Schuif het filtersysteem met de reinigingstablet recht in de koffieautomaat.

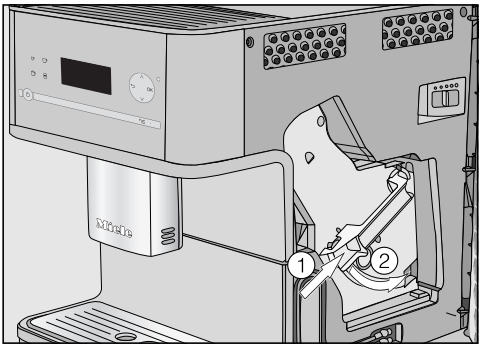

- Druk op de toets onder aan de greep van het filtersysteem ① en draai de greep daarbij naar rechts ②.
- Sluit de deur van het apparaat.
- Volg de overige aanwijzingen op het display.

Na het spoelen is het reinigingsprogramma afgerond.

Filtersysteem ontvetten na melding op display

U kunt geen dranken bereiden en in het display verschijnt de melding Filtersysteem ontvetten.

Het onderhoudsprogramma kan niet worden onderbroken. Het programma moet volledig worden uitgevoerd.

■ Druk op *OK*.

Het onderhoudsprogramma wordt gestart.

Let op! Kwetsbare oppervlakken en natuurvloeren kunnen beschadigd raken!
Spatten van de ontkalkingsvloeistof kunnen op oppervlakken eromheen terechtkomen.
Als er bij het ontkalken spatten ontstaan, wis deze dan meteen weg!

Het apparaat verkalkt na verloop van tijd. Hoe snel het apparaat verkalkt, hangt af van de hardheid van het gebruikte water. De kalkafzettingen moeten regelmatig worden verwijderd.

Het apparaat begeleidt u door het ontkalkingsprogramma. In het display verschijnen de uit te voeren handelingen, zoals de opvangschaal leeggieten en het waterreservoir vullen.

Het apparaat **moet** worden ontkalkt.
Het ontkalkingsprogramma duurt ca. 12 minuten.

Er verschijnt een melding op het display als u het apparaat moet ontkalken. In het display verschijnt Aantal bereidingen tot ontkalken: 50. Het apparaat geeft bij elk volgend gebruik aan hoeveel bereidingen nog mogelijk zijn.

- Druk op *OK* om de melding te bevestigen.

Als het aantal resterende bereidingen 0 is, wordt het apparaat geblokkeerd.

Als u op dat moment geen tijd heeft om het apparaat te ontkalken, kunt u het apparaat uitschakelen. U kunt pas weer dranken bereiden als het apparaat is ontkalkt.

Ontkalken nadat een verzoek op het display verschijnt

In het display verschijnt de melding Apparaat ontkalken.

Het ontkalkingsprogramma kan niet worden onderbroken. Het moet volledig worden uitgevoerd.

- Druk op *OK*.

De functie wordt gestart.

- Volg de aanwijzingen op het display.

Ga als volgt te werk als in het display deze tekst verschijnt: Vul het waterreservoir met ontkalkingsmiddel en lauw water tot aan de ontkalkingsmarkering ⇄ en plaats het reservoir in het apparaat.

Oplossing met ontkalkingsmiddel maken

Voor een optimale ontkalking adviseren wij Miele-ontkalkingstabletten.
De ontkalkingstabletten zijn speciaal voor de koffieautomaat ontwikkeld en veroorzaken geen vervolgschade.

Andere ontkalkingsmiddelen die behalve citroenzuur ook andere zuren bevatten en/of andere ongewenste inhoudsstoffen, bijvoorbeeld chloriden, kunnen het apparaat beschadigen. Bovendien kan bij een niet juiste concentratie van de ontkalkingsoplossing het gewenste effect niet worden gegarandeerd.

De ontkalkingstabletten zijn verkrijgbaar in de Miele-webshop, bij Miele en bij de Miele-vakhandel.

Voor het ontkalkingsprogramma moet u **één** tablet gebruiken.

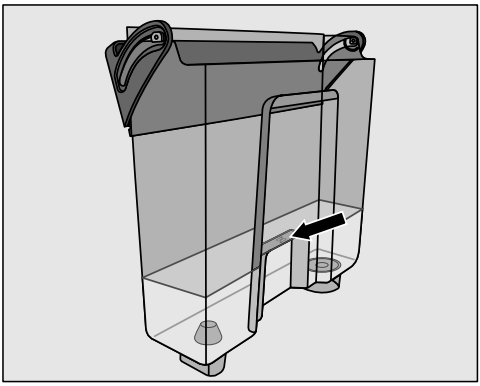

- Vul het waterreservoir tot aan de markering ⇶ met lauw water.
- Doe **één** ontkalkingstablet in het water.

Houdt u zich aan de mengverhouding die voor het ontkalkingsmiddel geldt. Doe niet minder of meer water in het reservoir, anders wordt het ontkalkingsprogramma voortijdig afgebroken.

Ontkalkingsprogramma uitvoeren

- Plaats het waterreservoir terug.
- Volg de overige aanwijzingen op het display.

Ga als volgt te werk als in het display deze tekst verschijnt: Spoel het waterreservoir om en vul het tot de ontkalkingsmarkering ⇶ met vers water.

- Spoel het waterreservoir met schoon water af. Er mogen **geen** ontkalkingsmiddelresten achterblijven. Vul het reservoir vervolgens tot aan de markering ⇶ met schoon drinkwater.

Na het spoelen is het reinigingsprogramma afgerond. U kunt weer dranken bereiden.

Verwijder spatten van het ontkalken meteen! De oppervlakken kunnen anders worden aangetast.

Tussendoor ontkalken

- Druk op ⧉.
- Kies Onderhoud en druk op *OK*.
- Kies Apparaat ontkalken.

Het ontkalkingsprogramma kan niet worden onderbroken. Het moet volledig worden uitgevoerd.

- Druk op *OK*.

Het ontkalkingsprogramma wordt gestart.

De meeste storingen en fouten die bij gebruik kunnen optreden, kunt u zelf oplossen. Het volgende overzicht helpt u de oorzaken van een probleem te vinden en het probleem te verhelpen. Let daarbij wel op het volgende:

⚠ Open nooit de ommanteling van het apparaat!
Ondeskundig uitgevoerde reparaties kunnen groot gevaar opleveren voor de gebruiker.
Reparaties mogen daarom uitsluitend door een geautoriseerde vakman worden uitgevoerd.

Neem contact op met Miele als u de oorzaak van een probleem niet kunt vinden of het probleem niet kunt verhelpen.

Meldingen in het display

Foutmeldingen moeten met "OK" worden bevestigd. Ook als het probleem is verholpen, kan het voorkomen dat de melding meermaals in het display verschijnt.

Volg de aanwijzingen in het display om het probleem te verhelpen.

Neem contact op met Miele als de foutmelding opnieuw in het display verschijnt.

Melding	Oorzaak en oplossing
F1, F2, F80, F82	Er is sprake van een interne storing. ■ Schakel de koffieautomaat met de Aan/Uit-toets ⏻ uit. Wacht ongeveer een uur voordat u het apparaat weer inschakelt.
F41, F42, F74, F77, F235, F236	Er is sprake van een interne storing. ■ Schakel het apparaat met de Aan/Uit-toets ⏻ uit. Wacht ongeveer twee minuten voordat u het apparaat weer inschakelt.
F10, F17	Er wordt geen of te weinig water aangevoerd. ■ Haal het waterreservoir uit het apparaat, vul het met vers drinkwater en plaats het weer terug. ■ Controleer de roestvrijstalen zeef van de watertoevoerklep. Reinig de zeef indien dat nodig is (zie "Roestvrijstalen zeef watertoevoerklep").

Melding	Oorzaak en oplossing
F73 of Controleer het filtersysteem	Het filtersysteem kan niet zijn uitgangspositie innemen. ■ Schakel het apparaat met de Aan/Uit-toets ⏻ uit. ■ Verwijder het filtersysteem en reinig het (zie "Filtersysteem verwijderen en handmatig reinigen"). 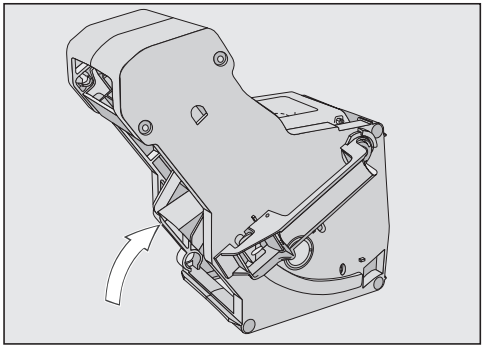 ■ Schuif het koffie-uitwerpmechanisme van het filtersysteem in de uitgangspositie. ■ Plaats het filtersysteem niet terug. Sluit de deur en schakel de automaat met de Aan/Uit-toets ⏻ in. De aandrijving van het filtersysteem wordt geïnitialiseerd. Het systeem neemt de uitgangspositie in. ■ Als de melding Plaats het filtersysteem verschijnt, plaatst u het filtersysteem terug in het apparaat. Sluit de deur.

Melding	Oorzaak en oplossing
Te veel gemalen koffie	Er bevindt zich te veel gemalen koffie in de koffietrechter. Als u meer dan twee afgestreken scheppen koffie in de trechter doet, kan het filtersysteem het poeder niet samenpersen. De koffie wordt dan in het afvalbakje gegooid en in het display verschijnt de foutmelding. ■ Schakel het apparaat met de Aan/Uit-toets ⏻ uit. ■ Verwijder het filtersysteem en reinig het (zie "Filtersysteem verwijderen en handmatig reinigen"). ■ Verwijder eventuele koffieresten uit de koffieautomaat. Droge resten kunt u met een stofzuiger verwijderen. ■ Doseer de gemalen koffie met de bijgeleverde koffieschep. Doe maximaal **twee** porties in de trechter.

De koffieautomaat reageert vreemd

Probleem	Oorzaak en oplossing
Het display blijft donker als u de automaat met de Aan/Uit-toets ⏻ inschakelt.	U heeft de Aan/Uit-toets ⏻ te kort aangeraakt. ■ Houd uw vinger minimaal drie seconden op de Aan/Uit-toets ⏻.
	De stekker zit niet goed in de contactdoos. ■ Steek de stekker in de contactdoos.
	De zekering van de huisinstallatie is doorgeslagen, omdat de koffieautomaat, een ander apparaat of de huisinstallatie defect is. ■ Trek de stekker van het apparaat uit de contactdoos. ■ Neem zo nodig contact op met een elektricien of met Miele.
CM6350: Na het inschakelen van de automaat blijft de verlichting uit.	De verlichting is uitgeschakeld. ■ Schakel de verlichting in (zie "Instellingen - Verlichting").
	De verlichting is defect. ■ Neem contact op met Miele.
De koffieautomaat wordt plotseling uitgeschakeld.	De in de timer ingestelde uitschakeltijd is bereikt. ■ Stel eventueel een andere uitschakeltijd in (zie "Instellingen – Timer").
	De stekker zit niet goed in de contactdoos. ■ Steek de stekker in de contactdoos.
CM6350: De koffieautomaat is ingeschakeld. Plotseling wordt de verlichting uitgeschakeld.	Als het apparaat niet wordt gebruikt, wordt de verlichting na circa zeven minuten automatisch uitgeschakeld.
De sensortoetsen reageren niet. Het apparaat kan niet meer worden bediend.	Er is sprake van een interne storing. ■ Onderbreek de stroomtoevoer door de stekker van de automaat uit de contactdoos te trekken of door de zekering van de huisinstallatie uit te schakelen.

Probleem	Oorzaak en oplossing
Het apparaat wordt niet ingeschakeld, hoewel de timerinstelling Inschakelen om **geactiveerd is.**	De vergrendeling is ingeschakeld. ■ Schakel de vergrendeling uit (zie "Instellingen - Vergrendeling").
	Het apparaat is drie keer achtereen na het automatische inschakelen niet bediend (vakantiestand). ■ Schakel het apparaat in en bereid een drank.
Het display is niet goed af te lezen.	De lichtsterkte is te laag ingesteld. ■ Wijzig de instelling (zie "Instellingen").
De melding Vul het waterreservoir en plaats het terug **verschijnt, hoewel het reservoir gevuld en geplaatst is.**	Het waterreservoir is niet correct geplaatst. ■ Haal het waterreservoir uit het apparaat en plaats het daarna weer terug. ■ Controleer de roestvrijstalen zeef van de watertoevoerklep. Reinig de zeef indien dat nodig is (zie "Roestvrijstalen zeef watertoevoerklep").
	Bij het ontkalken is het waterreservoir niet goed gevuld en teruggeplaatst. ■ Vul het reservoir tot aan de ontkalkingsmarkering en start het ontkalkingsprogramma opnieuw.
Na het inschakelen verschijnt Vul het waterreservoir en plaats het terug**, hoewel het reservoir gevuld en geplaatst is. Het apparaat spoelt niet.**	Het apparaat is verkalkt. ■ Schakel het apparaat met de Aan/Uit-toets uit. Wacht circa een uur. ■ Schakel het apparaat opnieuw in. Zodra Opwarmfase verschijnt, drukt u op en kiest u Apparaat ontkalken. ■ Ontkalk het apparaat.
Na het inschakelen verschijnt de melding Leeg de opvangschaal en het afvalbakje**, hoewel beide leeg zijn.**	Dit is geen storing. Waarschijnlijk zijn de opvangschaal en het afvalbakje na de laatste bereiding niet geleegd of is de interne teller niet gereset. ■ Haal de opvangschaal en het afvalbakje uit het apparaat en leeg deze indien dat nodig is.
Uit de koffie-uitloop komt geen melk of melkschuim.	De melkleiding is verstopt. ■ Reinig de koffie-uitloop (met name de cappuccinatore en de melkleiding) zorgvuldig met de borstel.

Probleem	Oorzaak en oplossing
Hoewel u de opvangschaal heeft geleegd, verschijnt in het display Leeg de opvangschaal en het afvalbakje**.**	De opvangschaal is niet correct geplaatst. ■ Schuif de opvangschaal helemaal in het apparaat. ■ Het onderste paneel moet correct op de opvangschaal zitten.
De melding Plaats de opvangschaal en het afvalbakje **verschijnt, hoewel beide geplaatst zijn.**	De opvangschaal is niet correct geplaatst en wordt daarom niet waargenomen. ■ Leeg de opvangschaal en het afvalbakje. Zet alle delen weer in elkaar en schuif de opvangschaal terug in het apparaat (tot de aanslag).
	De deur van het apparaat is geopend. ■ Sluit de deur van het apparaat. ■ Leeg eventueel de opvangschaal en het afvalbakje. Schuif de opvangschaal terug in het apparaat (tot de aanslag).
De opvangschaal of het afvalbakje is te vol of loopt over, hoewel de onderdelen na elke melding op het display zijn geleegd.	Dit is geen storing. Waarschijnlijk zijn de opvangschaal en het afvalbakje uit het apparaat getrokken of is de deur geopend, zonder dat de onderdelen zijn geleegd. Bij het uittrekken van de opvangschaal of het openen van de deur wordt de interne teller voor het legen van de opvangschaal en het opvangbakje gereset. ■ Haal de opvangschaal en het afvalbakje uit het apparaat en leeg deze indien dat nodig is.
Hoewel het bonenreservoir gevuld is, verschijnt de melding Bonenreservoir vullen**.**	Dit is geen storing. ■ Bevestig de melding met *OK*.
De automaat spoelt niet als u het apparaat inschakelt.	Dit is geen storing. Het systeem wordt niet doorgespoeld als de bedrijfstemperatuur van de koffieautomaat nog hoger is dan 60 °C.

Probleem	Oorzaak en oplossing
De bereiding van koffiedranken wordt herhaaldelijk afgebroken en in het display verschijnt de melding Bonenreservoir vullen**.**	Dit is geen storing. De sensor van het filtersysteem heeft geen koffiepoeder waargenomen. Bij bepaalde koffiesoorten kan het voorkomen dat te weinig of te fijn koffiepoeder wordt gemalen. In dat geval zijn meestal een fijne maling en een geringe koffiehoeveelheid ingesteld. ■ Bevestig de melding met *OK*. Als u de koffie te sterk of te bitter vindt, probeer dan eens een andere koffiesoort. Als de melding bij de bereiding van alle koffiespecialiteiten verschijnt, gaat u als volgt te werk: ■ Stel een iets grovere maling in (zie "Maling"). ■ Controleer voor alle koffiespecialiteiten de instellingen voor de koffiehoeveelheid (zie "Koffiehoeveelheid"). Stel eventueel een grotere koffiehoeveelheid in. Houd ook rekening met eventueel gewijzigde dranken bij de "Profielen" 👤.
	Als de melding alleen bij de bereiding van bepaalde koffiespecialiteiten verschijnt, gaat u als volgt ter werk: ■ Controleer de instellingen voor de koffiehoeveelheid voor deze koffiespecialiteit (zie "Koffiehoeveelheid"). Stel een grotere koffiehoeveelheid in. ■ Stel eventueel ook een iets grovere maling in.
U heeft per ongeluk de ontkalkingsfunctie gestart.	Zodra op "OK" is gedrukt, kunt u het ontkalkingsprogramma niet meer afbreken. Het programma moet nu volledig worden uitgevoerd. Dit is een veiligheidsinstelling die waarborgt dat het apparaat volledig wordt ontkalkt. Het ontkalken is erg belangrijk voor de levensduur en de correcte werking van het apparaat. ■ Ontkalk het apparaat (zie "Apparaat ontkalken").

Probleem	Oorzaak en oplossing
Uit de koffie-uitloop stroomt geen koffie-drank. Of de drank stroomt slechts uit één tuitje.	De koffie-uitloop is verstopt. ■ Spoel de koffieleidingen door (zie "Reiniging en onderhoud – Apparaat spoelen"). Als daarna nog steeds geen koffiedrank uit de koffie-uitloop stroomt of slechts uit één tuitje, ■ demonteert u de koffie-uitloop en reinigt u alle delen zorgvuldig (zie "Reiniging en onderhoud – Koffie-uitloop met geïntegreerde cappuccinatore"). ■ Zet alle onderdelen weer correct in elkaar.
Er druppelt of stroomt melk uit de koffie-uitloop, hoewel er geen melk wordt bereid.	Het melkniveau in de kan of het pak komt boven de koffie-uitloop uit. ■ Schuif de koffie-uitloop helemaal naar boven.

Probleem	Oorzaak en oplossing
De melk sputtert tijdens de bereiding. Tijdens de bereiding zijn sissende geluiden te horen. Hoewel melkschuim moet worden bereid, stroomt er hete melk uit de koffie-uitloop.	De temperatuur van de gebruikte melk is te hoog. Alleen met koude melk (< 10 °C) krijgt u mooi melkschuim. ■ Controleer de temperatuur van de melk.
	De koffie-uitloop met geïntegreerde cappuccinatore is niet correct gemonteerd en zuigt lucht aan. Of de tuitjes van de uitloop zijn verstopt. ■ Controleer of de koffie-uitloop correct in elkaar is gezet. Alle delen moet goed op elkaar aansluiten. ■ Reinig zo nodig de koffie-uitloop. Kneed de tuitjes onder de kraan om verontreinigingen los te krijgen.
	De melkleiding, de aansluitstukken of de aanzuigbuis van de melkkan zijn verstopt. ■ Reinig de onderdelen zorgvuldig met de reinigingsborstel.
	Het stoomventiel van de koffie-uitloop is verstopt. 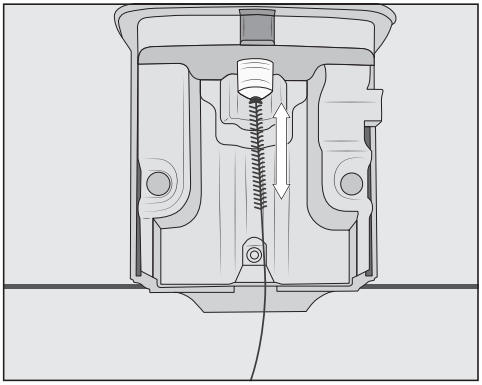 ■ Reinig het stoomventiel met de reinigingsborstel (zie afbeelding).
Er ligt wat koffiepoeder op het deksel van de opvangschaal en in de binnenruimte bij het filtersysteem.	Dit is geen fout. Door de beweging van het filtersysteem tijdens de koffiebereiding kan wat poeder ernaast vallen. Ook de gebruikte bonensoort, de maling en de koffiehoeveelheid kunnen van invloed zijn. Reinig de ruimte rondom het filtersysteem dan ook regelmatig om schimmelvorming en dergelijke te voorkomen.

Probleem	Oorzaak en oplossing
Het display is verlicht, maar de koffieautomaat verwarmt niet en bereidt geen dranken. U kunt de koffieautomaat niet met de Aan/Uit-toets ⏻ uitschakelen.	De demo-functie voor de presentatie van de automaat bij de handelaar of in showrooms is geactiveerd. ■ Schakel de demo-functie uit (zie "Instellingen – Demo-functie").

Onbevredigend resultaat

Probleem	Oorzaak en oplossing
De koffiedrank is niet heet genoeg.	Het kopje was niet voorverwarmd. Hoe kleiner en dikwandiger het kopje, des te belangrijker is het voorverwarmen. ■ Verwarm het kopje voor, bijvoorbeeld met de kopjesverwarming (afhankelijk van het model).
	De bereidingstemperatuur is te laag ingesteld. ■ Kies een hogere temperatuur (zie "Bereidingstemperatuur").
	De zeven in het filtersysteem zijn verstopt. ■ Verwijder het filtersysteem en reinig het handmatig (zie "Filtersysteem verwijderen en handmatig reinigen"). ■ Ontvet het filtersysteem (zie "Filtersysteem ontvetten").
De opwarmtijd wordt langer, de waterhoeveelheid wordt minder en de prestaties van het apparaat nemen af. De koffiedranken stromen zeer langzaam uit de koffie-uitloop.	Het apparaat is verkalkt. ■ Ontkalk het apparaat.
De hoeveelheid koffie of espresso die wordt bereid, is veranderd.	Dit is geen storing. Waarschijnlijk heeft u de betreffende sensortoets te lang ingedrukt en zo de te bereiden hoeveelheid gewijzigd. Als u de koffietoetsen te lang indrukt, start de programmering van de hoeveelheid voor de betreffende drank (zie "Hoeveelheid"). Als u dan geen hoeveelheid opslaat, wordt de maximale hoeveelheid voor die drank opgeslagen.

Probleem	Oorzaak en oplossing
De consistentie van het melkschuim is niet goed.	De melk is te warm. Alleen met koude melk (< 10 °C) krijgt u mooi melkschuim. ■ Controleer de temperatuur van de melk in de melkkan.
	De melkleiding is verstopt. ■ Reinig de koffie-uitloop en de melkleiding met de bijgeleverde borstel.
Bij het malen van de bonen is meer geluid dan anders te horen.	Het bonenreservoir is tijdens het malen leeggeraakt. ■ Vul het reservoir met verse bonen.
	Tussen de koffiebonen zitten mogelijk steentjes. ■ Schakel het apparaat meteen uit en neem contact op met Miele.
De koffiedrank stroomt te snel in het kopje.	Controleer of de maling niet te grof is ingesteld. ■ Stel een fijnere maling in (zie "Maling").
De koffiedrank stroomt te langzaam in het kopje.	Controleer of de maling niet te fijn is ingesteld. ■ Stel een grovere maling in (zie "Maling").
De koffie of espresso heeft geen mooie crema.	De maling is niet goed ingesteld. ■ Stel een fijnere of grovere maling in (zie "Maling").
	De bereidingstemperatuur is voor deze koffiesoort te hoog ingesteld. ■ Kies een lagere temperatuur (zie "Bereidingstemperatuur").
	De koffiebonen zijn niet meer vers. ■ Vul het bonenreservoir met verse koffiebonen.

Als u de automaat gedurende lange tijd niet gaat gebruiken of over een grote afstand wilt vervoeren, moet u het apparaat hierop voorbereiden. Voer de volgende werkzaamheden uit:

– Bonenreservoir legen en reinigen
– Waterreservoir legen en reinigen
– Water verdampen
– Opvangschaal en afvalbakje reinigen
– Correct verpakken

Uitdampen

Laat de automaat eerst helemaal uitdampen (droog worden), als u het apparaat gedurende lange tijd (met name bij temperaturen onder nul) wilt opslaan of wilt transporteren.

Al het water in het systeem moet zijn verdampt. U voorkomt zo water- en vorstschade aan het apparaat.

- Schakel het apparaat met de Aan/Uit-toets ⏻ in.
- Druk op ⮌.
- Druk twee keer op ⧉.

In het display verschijnt Systeem legen?.

- Kies Ja en druk op *OK*.
- Volg de aanwijzingen op het display.

⚠ Pas op! U kunt zich branden aan de koffie-uitloop! Er komt hete stoom vrij.

Als in het display Program. afgerond verschijnt en het display dooft, is het verdampen beëindigd.

- Trek de stekker uit de contactdoos om het apparaat spanningsvrij te maken.
- Reinig de opvangschaal en het afvalbakje.

U kunt het apparaat nu verpakken.

Verpakken

Verpak het apparaat alleen als het schoon en droog is. Koffiepoeder kan krassen op de oppervlakken veroorzaken. Koffie-, melk- en waterresten kunnen kiemvorming tot gevolg hebben.

Gebruik bij voorkeur de originele verpakking, inclusief de piepschuimdelen, om het apparaat te verpakken.

Leg ook de gebruiksaanwijzing in de doos. U kunt dan de gebruiksaanwijzing raadplegen als u het apparaat weer in gebruik wilt nemen.

Service

Neem bij storingen die u niet zelf kunt oplossen, contact op

– met uw Miele-vakhandelaar

  of

– met Miele.

Het adres, het telefoonnummer en de website van Miele vindt u achter in deze gebruiksaanwijzing.

Voor een goede en vlotte afhandeling moet Miele weten welk **type** apparaat u heeft en wat het **fabricagenummer** is. Beide nummers vindt u op het typeplaatje.

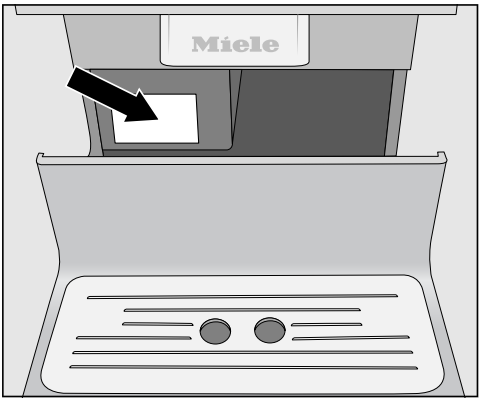

Garantietermijn en garantievoorwaarden

De garantietermijn voor dit apparaat bedraagt 2 jaar.

Nadere bijzonderheden over de garantievoorwaarden en het Miele Serviceverzekering Certificaat treft u aan in bijgaande folder.

Met de volgende tips bespaart u energie en geld en ontziet u het milieu:

– Gebruik de koffieautomaat in de "eco-stand" (voorgeprogrammeerd).

– Als u de fabrieksinstellingen voor de "Timer" wijzigt, neemt het energieverbruik van het apparaat toe.

In het display verschijnt de melding
Deze instelling leidt tot een hoger energieverbruik.

– Schakel het apparaat met de Aan/Uit-toets ⏻ uit als u het niet gebruikt.

– Wijzig de instelling van de timer "Uitschakelen na" in 15 minuten. De koffieautomaat wordt dan 15 minuten na de laatste bereiding uitgeschakeld of nadat voor het laatst een sensortoets is bediend.

– Als u uw kopjes slechts af en toe voorverwarmd, kunt u de kopjesverwarming uitschakelen (CM6350). U kunt de kopjes dan met heet water voorverwarmen.

Elektrische aansluiting

Voordat u het apparaat aansluit, dient u de aansluitgegevens (spanning en frequentie) op het typeplaatje te vergelijken met de waarden van het elektriciteitsnet. Deze gegevens moeten beslist overeenkomen om schade aan het apparaat te voorkomen. Raadpleeg bij twijfel een elektricien.

De aansluitgegevens vindt u op het typeplaatje. Als u de opvangschaal verwijdert, ziet u het typeplaatje links op het apparaat.

Het apparaat wordt aansluitklaar geleverd voor wisselstroom van 50 Hz, 220 – 240 V.

Sluit het apparaat alleen op een correct geïnstalleerde, geaarde contactdoos aan. De aansluiting en de elektrische installatie moeten aan alle voorschriften voldoen.

De zekering moet minstens 10 A bedragen.

De contactdoos dient zich bij voorkeur naast het apparaat te bevinden en moet goed toegankelijk zijn.

Het apparaat mag niet via een stekkerdoos of verlengsnoer op het elektriciteitsnet worden aangesloten. Hiermee kan een veilig gebruik van het apparaat niet worden gewaarborgd. Brandgevaar!

Het apparaat mag niet op **wisselrichters** worden aangesloten. Wisselrichters worden bij autonome stroomvoorzieningen toegepast (zoals bij zonneenergie). Bij spanningspieken kan het apparaat om veiligheidsredenen worden uitgeschakeld. De elektronica kan daarbij beschadigd raken!

Ook mag het apparaat niet met zogenaamde **spaarstekkers** worden gebruikt. Dergelijke stekkers verminderen de energietoevoer, waardoor het apparaat te warm wordt.

Als de aansluitkabel defect is, mag deze uitsluitend door een erkend vakman worden vervangen.

Oververhittingsgevaar!
Zorg voor voldoende ventilatie van het apparaat. Dek het ingeschakelde apparaat niet af met doeken of iets dergelijks.

Oververhittingsgevaar!
Gebruik een apparaat dat achter een meubeldeur is geplaatst alleen als de meubeldeur geopend is.
Sluit de deur niet als u het apparaat gebruikt.

Let op de volgende aanwijzingen voor de plaatsing:

– De plaats van opstelling moet droog zijn en goed worden geventileerd.
– De omgevingstemperatuur op de plaats van opstelling dient tussen +10 °C en +38 °C te liggen.
– De koffieautomaat moet waterpas staan. De ondergrond moet waterbestendig zijn.

Als u de automaat in een nis plaatst, moet de nis minimaal de volgende afmetingen hebben:

Hoogte	508 mm
Breedte	450 mm
Diepte	555 mm

Let er bij de opstelling van het apparaat op dat u de deur helemaal moet kunnen openen om het filtersysteem te kunnen uitnemen.

■ Plaats de automaat strak tegen de voorkant van de nis.

Afmetingen van het apparaat

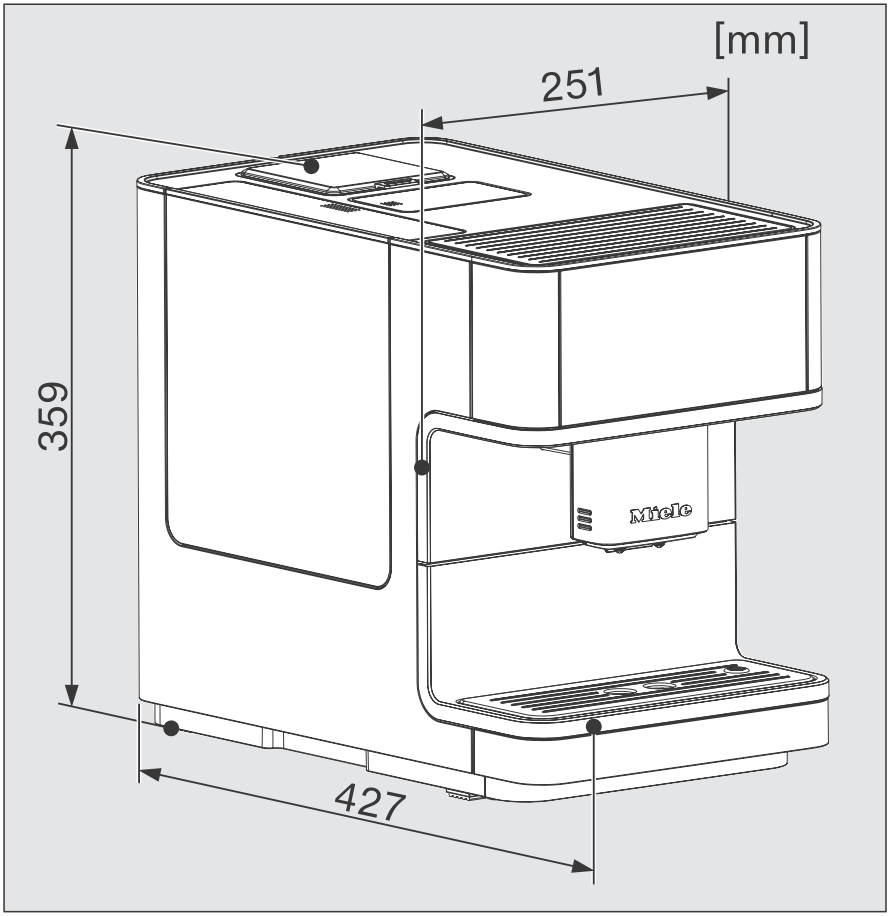

Stroomverbruik in stand-by (standaardinstelling):	< 0,5 Watt
Pompdruk:	max. 15 bar
Doorstroomverhitter:	1 roestvrijstalen thermoblok
Afmetingen (B x H x D):	251 x 359 x 427 mm
Nettogewicht:	9,9 kg
Kabellengte:	140 cm
Inhoud waterreservoir:	1,8 l
Inhoud bonenreservoir:	300 g
Inhoud roestvrijstalen melkkan:	0,5 l
Inhoud afvalbakje:	max. 10 porties koffiedik
Koffie-uitloop:	in hoogte verstelbaar, tussen 80-140 mm
Koffiemolen:	kegelmaalwerk van roestvrij staal
Maling:	5 standen
Hoeveelheid gemalen koffie:	max. 12 g

Plan nu zelf een serviceafspraak via www.miele.nl.
Snel en gemakkelijk.

Bezoek op **www.miele.nl** ook de Miele Shop voor een compleet overzicht van alle accessoires, toebehoren en reinigings- en onderhoudsproducten voor uw Miele-apparaat.

U kunt ook bellen met onze afdeling Klantcontacten, bereikbaar via telefoonnummer (0347) 37 88 88.

Miele Nederland B.V.
Postbus 166
4130 ED VIANEN
(0347) 37 88 88

Bezoek het Miele Experience Center:
De Limiet 2
4131 NR VIANEN

Duitsland - Miele & Cie. KG, Carl-Miele-Straße 29, 33332 Gütersloh

Miele

CM6150, CM6350

CE nl-NL

M.-Nr. 10 526 380 / 00