NL

HANDLEIDING

Joy Sport

Z-11 Special

Joy Sport Importeur

Fitness-Import
Timmermannsweg 46
5813 AP Ysselsteyn (LB)
info@joysport.nl
www.joysport.nl

Geachte klant,

Wij feliciteren u met de aankoop van dit **JOY SPORT** product.
Tevens wensen wij u veel sportplezier toe met uw goede keuze.
Volg aandachtig de montage handleiding.
Mocht u nog vragen hebben dan helpen wij u graag verder.

Garantie,

Deze garantie geldt gedurende 12 maanden voor elke fabricagefout aan uw **JOY SPORT** product die door een gemachtigd **JOY SPORT** dealer werd verkocht.
Wanneer u garantie claimt bied **JOY SPORT** de mogelijkheid om naar eigen goeddunken het defecte apparaat of het betreffende onderdeel te herstellen of te vervangen.
De transportkosten van en naar onze werkplaats worden uitgesloten van deze garantie, en zijn dus voor rekening van de bezitter van het product.
Wanneer u aanspraak wenst te maken op eventuele garantie gaat u met het aankoopbewijs naar de dealer waar u uw product heeft gekocht.
De dealer zal uw claim dan verder afhandelen.
Tevens bestaat de mogelijkheid om contact op te nemen met de officiële **JOY SPORT** importeur.

Garantie uitsluitingen,

De garantie geldt niet voor: de normale slijtage, de gevolgen van een ondeskundige handeling, of beschadiging door de koper of door derden zelf, en defecten die aan extreme omstandigheden te wijten zijn.
De garantie kan ook niet worden geclaimd wanneer de originele constructie of uitrusting werd gewijzigd, of wanneer geen originele **JOY SPORT** onderdelen voor de reparatie werden gebruikt.
De fabrikant kan niet verantwoordelijk gesteld worden voor schade, verlies of kosten, incidenteel noch gerelateerd ten gevolge van gebruik van dit apparaat.

Fitness-Import
Timmermannsweg 46
5813 AP Ysselsteyn (LB)
info@joysport.nl
www.joysport.nl

Inhoudsopgave:

VEILIGHEIDS EN ONDERHOUD INSTRUCTIES.....1
EIGENSCHAPPEN.....2-3

SAMENBOUW INSTRUCTIES:

Onderdelenlijst.....4
Samenbouw stappen.....5-7

INSTELLINGEN:

Stabiliseren van de fiets.....8
Weerstand instelling.... 8
Zadel positie..... 8
Stuur positie..... 9
Pedaalbandjes..... 9
Training 9
Demonteren van de fiets.....9
Verplaatsen van de fiets.....9

Veiligheids en onderhoud instructies

1. Als U de fiets helemaal heeft gemonteerd zorg er dan voor dat alle onderdelen zoals bouten, ringen en trapper goed vast zitten.

2. Zorg ervoor dat U regelmatig de bouten controleert of deze nog goed vast zitten.

3. Zorg ervoor dat U het zadel en stuur goed heeft vastgedraaid voordat U begint met Uw training.

4. Er wordt geadviseerd om de ketting eens per maand te smeren.

5. Draag tijdens Uw training geen losse kleding.

6. Verwijder Uw voeten nooit uit de pedalen als deze nog in werking zijn.

7. Draag altijd schoenen tijdens Uw training.

8. Poets de fiets na iedere training af met een droge doek of met water en milde zeep, gebruik nooit bijtende schoonmaakmiddelen.

9. Zorg ervoor dat er tijdens Uw training geen kinderen aanwezig zijn die door alle draaiende onderdelen gevaar op kunnen lopen.

10. Let altijd op met het verplaatsen van de fiets.

11. Stop onmiddellijk met Uw training als U last krijgt van misselijkheid.

12. Plaats Uw vingers of andere delen nooit tussen de bewegende delen van de fiets.

13. Als U onder medische behandeling bent raadpleeg dan eerst Uw arts over hoe U het beste kunt trainen.

14. Zorg dat u na Uw training de weerstandknop met de klok meedraait (+) om te voorkomen dat er iemand verwond raakt.

EIGENSCHAPPEN

Stuur
Race stuur voor een goede houding.

Weerstandregeling
Knop om de weerstand te verhogen of verlagen.
Door op deze knop te drukken zal de noodrem in werking treden.

Verstelbaar zadel
Makkelijk verstelbaar zadel voor een perfecte houding.

Bidonhouder
Bidonhouder voor Uw drinkfles.

Vliegwiel

Kettingkast
Kettingkast voor bescherming van Uw ketting.

Sterk frame
Sterk frame dat zorgt voor een stevige stabiliteit.

Doortrapper
De doortrapfunctie zorgt ervoor dat U zowel vooruit als achteruit kunt trappen.

SAMENBOUW INSTRUCTIES

Onderdelenlijst

NO	BESCHIJVING	AANT.	SPECIFICATIE
1.	Stuur	1	Met foam grip
2.	Zadel post	1	Met zadel geleider
3.	Linker pedaal	1	LU-983 (L)
4.	Rechter pedaal	1	LU-983 (R)
5.	Steeksleutel	1	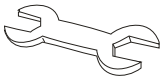
6.	Voor stabilisator	1	Transportwieltjes
7.	Achter stabilisator	1	25*50*2T*450L
8.	Inbus bout	4	
9.	Ring	4	
10.	Inbus sleutel	1	

SAMENBOUW STAPPEN

Alvorens U deze fiets gaat monteren maak de doos helemaal leeg en controleer alle onderdelen.

STAP (A)

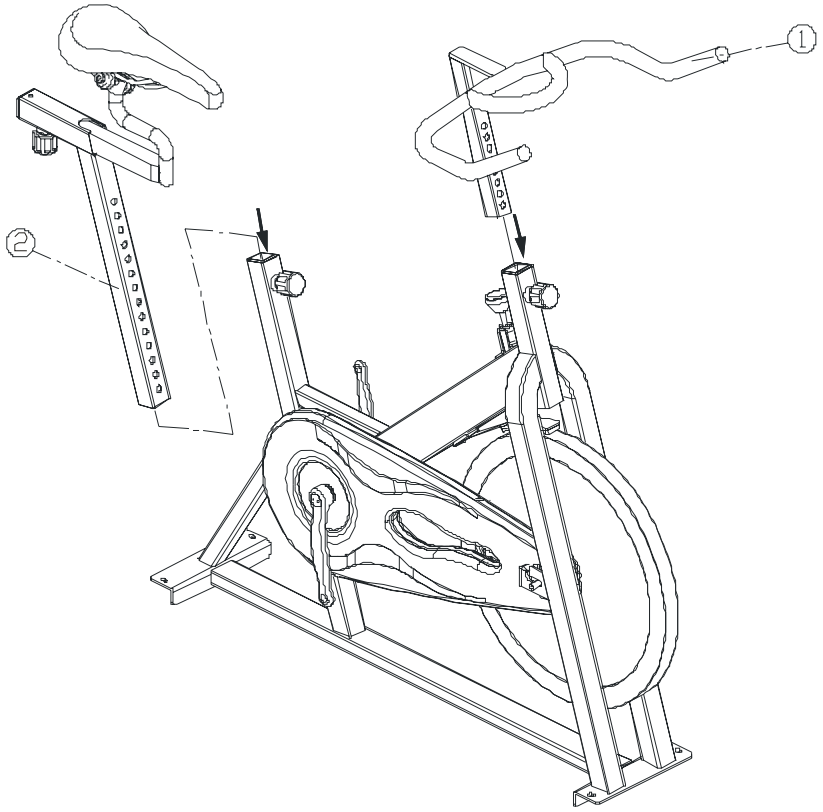

A1: Trek aan de stuurknop en plaats het stuur in de stuurhouder laat daarna de stuurknop los zodat deze in één gaatje klikt en draai de stuurknop vast.

A2: Trek aan de zadelknop en plaats het zadel in de zadelhouder laat daarna de zadelknop los zodat deze in één gaatje klikt en draai de zadelknop vast.

STAP (B)

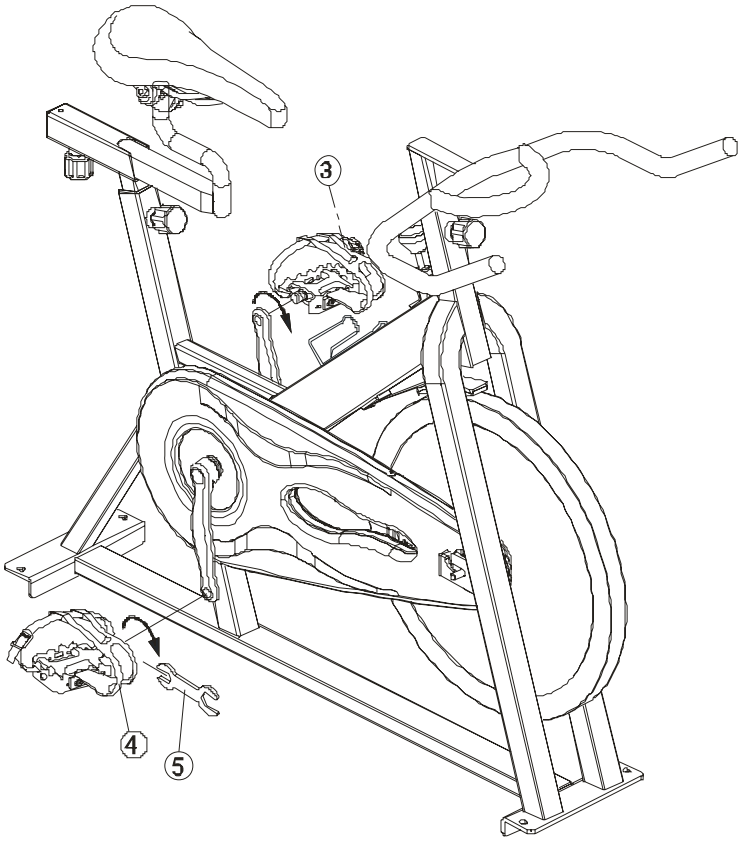

B1:Plaats nu de linkse pedaal (3) en de rechtse pedaal (4) de pedalen zijn gemerkt met (R) en (L) ze gaan er vanuit dat als je op de fiets zit de (R) rechts is en de (L) links is.
Zowel de linkse als de rechtse pedaal dient U naar voren vast te draaien, zorg ervoor dat U beide trapper met flinke kracht aandraait.

B2: De sleutel voor het vastzetten van de pedalen is ingesloten in de verpakking.

STAP (C)

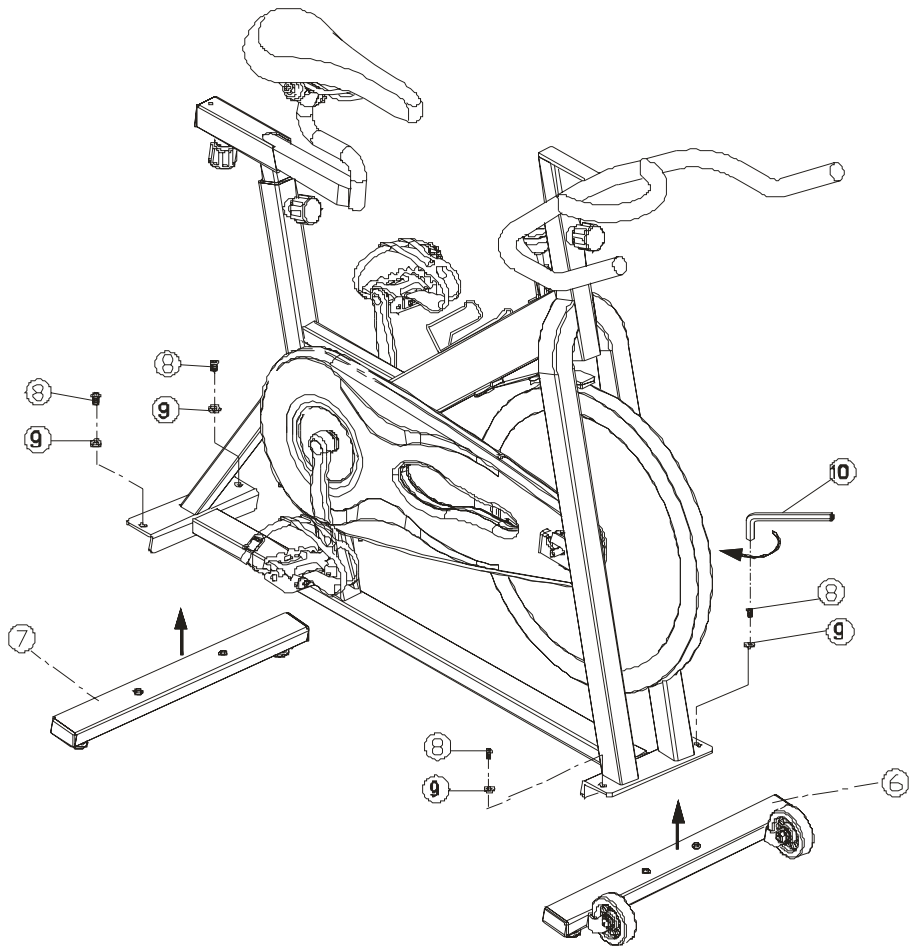

C1: Plaatsing van de voor stabilisator (6) Gebruik twee inbusbouten (8) en twee ringen (9) .
Draai nu met de inbus sleutel de voor stabilisator vast.

C2: Plaatsing van de achter stabilisator (7) Gebtuik twee inbus bouten(8) en twee ringen (9) .
Draai nu met de inbus sleutel de achter stabilisator vast.

INSTELLINGEN

Noodrem:
De fiets kan onmiddellijk gestopt worden door op de noodrem te drukken.(Fig. 1)

Weerstand instelling:
De fiets kan onmiddellijk gestopt worden door op de noodrem te drukken.(Fig. 1)

Fig.1

Stabiliseren van de fiets:
Met deze functie kunt U Uw fiets stabiliseren zodat hij op iedere ondergrond stabiel staat.(Fig. 2)

Fig.2

Zadel positie:
Met deze funtie kunt U Uw zadel in perfecte houding zetten.

1. Plaats Uw voet in het pedaal.
2. Ga op de fiets zitten en plaats de trapper onderaan Uw been moet dan helemaal recht staan (niet overstrekt)
3. Draai de zadelknop een beetje los en trek deze uit. (Fig. 3), zet dan het zadel omhoog of omlaag en zet vervolgens de zadelknop weer vast.
4. Draai de zadelknop een beetje los en trek deze uit. (Fig. 4), zet dan het zadel in gewenste positie en zet vervolgens de zadelknop weer vast.

Fig.3

Fig.4

Stuur positie:
Draai de stuurknop een beetje los en trek deze uit. (Fig. 5), zet dan het stuur omhoog of omlaag en zet vervolgens de stuurknop weer vast.

Fig.5

Pedaal positie:
Plaats Uw voet in de toeclip en trek het bandje stevig aan (Fig. 6)

Fig.6

Training:
Als U alles op gewenste positie heeft ingesteld kunt U beginnen met Uw training.

Einde van uw training:
Zorg ervoor dat de pedalen tot stilstand zijn gekomen voor u van de fiets af gaat.

Verplaatsen van de fiets:
Pak de achter stabilisator op om de fiets te verplaatsen (Fig. 7).

Fig.7

D

Gebraucher Anleitung

Joy Sport
Z-11 Special

Joy Sport Importeur

Fitness-Import
Timmermannsweg 46
5813 AP Ysselsteyn (LB)
info@joysport.nl
www.joysport.nl

Geehrter Kunde

Wir gratulieren Sie zum Kauf dieses **JOY SPORT** Produktes.
Wir wünschen Ihnen weiter viel Sportvergnügen mit diesem Gerät.
Folgen Sie sorgfältig die Montage Anweisung.
Haben Sie dennoch Fragen, helfen wir Sie gerne weiter

Garantie,

Der Garantietermin dauert 12 Monate und gilt für jeden Fabrikagefehler des **JOY SPORT** Artikels, die vom offiziellen **JOY SPORT** Wiederverkäufer verkauft wurde.
Beim Garantieanspruch bietet **JOY SPORT** die Möglichkeit das defekte Gerät zu reparieren oder das defekte Teil zu ersetzen.
Die Transportkosten von und ab unsere Reparaturwerkstatt werden von Garantie ausgeschlossen. Die Kosten sind für den Besitzer des Gerätes
Wenden Sie sich im Falle von Garantieanspruch an den Verkäufer wo Sie das Gerät gekauft haben. Der Händler wird Ihnen weiter helfen.
Auch ist es möglich sich direkt mit dem **JOY SPORT** Importeur in Verbindung zu setzen.

Garantie Ausschluss:

Keine Garantie gibt es: bei normalem Schleiss, die Folgen von falsche Benutzung, oder Beschädigung, und Defekte die an extreme Umstände zuzuschreiben sind.
Keine Garantie gibt es wenn die Originalkonstruktion geändert wurde, oder keine Original **JOY SPORT** Teile bei der Reparatur ausgetäuscht wurden.
Der Fabrikant ist nicht verantwortlich für Beschädigung, Verlust und Kosten entstanden beim Gebrauch des Gerätes

Fitness-Import
Timmermannsweg 46
5813 AP Ysselsteyn (LB)
info@joysport.nl
www.joysport.nl

Inhaltsverzeichnis:

*SICHERHEIT UND WARTUNG ANWEISUNG.....1

* EIGENSCHAFTEN.....2-3

ZUSAMMENBAU

* Stückliste.....4
* Zusammenbau Schritte.....5-7

BETRIEB

* Fahrrad ebnen 8
* Widerstand Justage 8
* Sattel Justage 8
* Handgriff Justage 9
* Pedal-Bügel-Justage 9
* Workout 9
* Abnehmen des Fahrrades.....9
* Verschieben des Fahrrades 9

SICHERHEIT UND WARTUNG ANWEISUNG...

1. Sobald völlig zusammengebaut, prüfen Sie bitte, ob alle Kleinteile wie Schraubbolzen, Mutter und Unterlegscheiben in Position gebracht und gesichert sind.

2. Überprüfen Sie bitte regelmäßig, ob der Sicherheit Kettenschutz, der die beweglichen Teile der Maschine schützt richtig gesichert ist.

3. Bitte überprüfen Sie immer ob der Sitzpfosten, Sitzschweber, Handgriff und die Pedale fest gesichert sind , bevor man das Fahrrad benutzt.

4. Wir empfehlen alle beweglichen Teile Monatlich zu schmieren.

5. Tragen Sie keine lose Kleidung, zur Vermeidung in irgendwelchen beweglichen Teilen zu verwickeln.

6. Entfernen Sie die Füße nicht von den Pedalen, während die Pedale in Bewegung sind.

7. Tragen Sie immer Schuhe, wenn das Fahrrad verwendet wird.

8. Trocknen Sie das Fahrrad nach jedem Gebrauch, um Schweiß und Feuchtigkeit zu entfernen. Wischen Sie das Fahrrad mit einem feuchten Tuch, Wasser und einer milden Seife ab. Benutzen Sie kein Erdöl-gegründetes Lösungsmittel, um die Maschine zu säubern.Trocknen Sie das Fahrrad nach jedem Gebrauch, um Schweiß und
Feuchtigkeit zu entfernen. Wischen Sie das Fahrrad mit einem feuchten Tuch, Wasser und einer milden Seife ab. Benutzen Sie kein.

9. Halten Sie bitte Kinder weg vom Fahrrad, während es im Gebrauch ist. Erlauben Sie nicht Kindern, das Fahrrad zu benutzen. Dieses Fahrrad ist für Erwachsene, nicht Kinder konzipiert.

10. Steigen Sie nicht vom Fahrrad, bis die Pedale vollständig gestoppt haben.

11. Stoppen Sie Übung sofort im Falle von Übelkeit, von Kürze des Atems, Kopfschmerzen, Brustschmerzen oder jeder möglicher Unannehmlichkeit.

12. Setzen Sie niemals Finger oder andere Gegenstände in die beweglichen Teile des Fahrrades.

13.Vor jeder möglicher Übung beraten Sie mit Ihrem Arzt zuerst, um die Übung Frequenz, die Zeit und die Intensität herzustellen, die für Ihr bestimmtes Alter und Zustand passend sind.

14.Nachdem Sie trainiert haben drehen Sie bitte den Spannung Steuerdrehknopf nach rechts (+) zum Zunahmewiderstand, damit die Pedale sich nicht frei drehen und vielleicht jemand verletzen.

EIGENSCHAFTEN

Multi-in Position gebrachte Lenkstangen
Multi-in Position gebrachten Lenkstangen für einen bequemen und variabelen Workout

Widerstand Justage
Bedienungsfreundlicher Widerstand Steuerdrehknopf stellt die Justagen des differentiellen Widerstands zur Verfügung.
Knopf herunterdrücken zur Bedienung der Notbremse.

Mikro-justierbarer Sattel
Mikro-justierbare Position für verschiedene Körperbauten.

Wasser Flaschenhalter
Hält schwere Flasche für das Durstlöschen

Roheisen-Schwungrad
Simuliert das Gefühl des Straße Fahren

Kettenschutz
Hübscher Kettenschutz erregt Aufmerksamkeit der Benutzer.

Geschweißter Stahlrahmen
Geschweißte Roboter Rahmenstruktur stellt maximale Stabilität an der großen Geschwindigkeit zur Verfügung.

Direkter Antrieb
Ein Direktes Antriebsystem.
Der Benutzer kann, vorwärts oder rückwärts radeln.

ZUSAMMENBAU

Stückliste

NR.	BESCHREIBUNG	MENGE	SPEZIFIKATION
1.	Handgriff	1	Mit Schaumgummi
2.	SattelPfosten	1	Mit Sitzschweber
3.	Linkes Pedal	1	LU-983 (L)
4.	Rechtes Pedal	1	LU-983 (R)
5.	Schlüssel	1	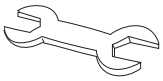
6.	Stabilisator vorne	1	Mit Transporträder
7.	Stabilisator hinten	1	25 * 50 * 2T * 450L
8.	Schraubbolzen	4	
9.	Ring	4	
10.	Inbus Schlüssel	1	

Zusammenbau Schritte

Vor Zusammenbau dieses Produktes, entfernen Sie alle Bestandteile vom Paket und überprüfen Sie, daß alle aufgeführten Teile geliefert wurden. Sobald sicher, fangen Sie mit dem ersten Versammlung Schritt an.

SCHRITT(A)

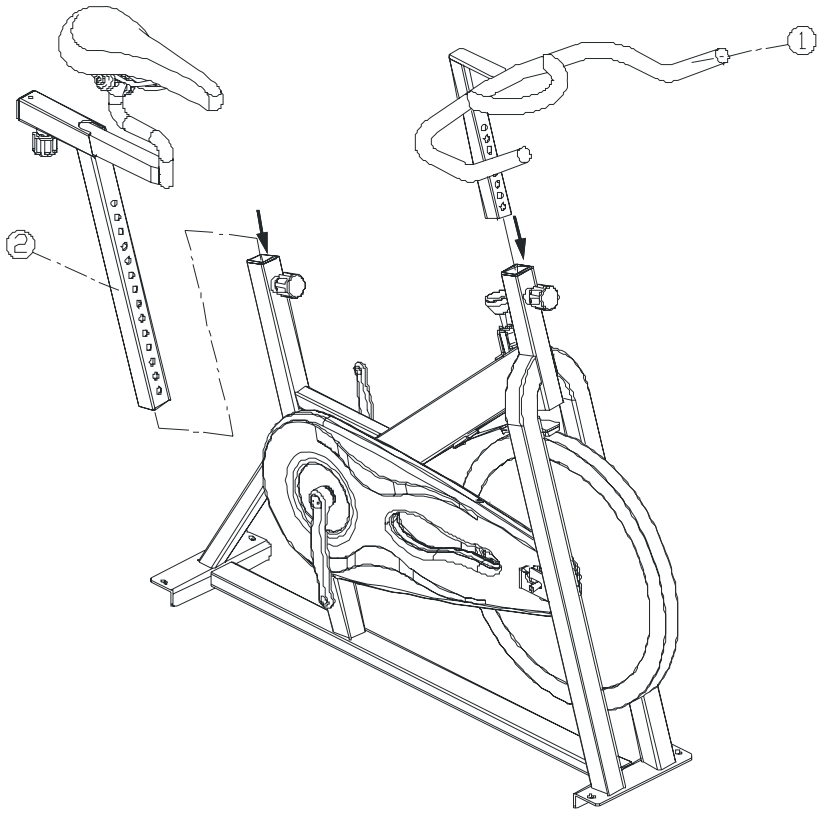

A1: Ziehen Sie den Knallstift und setzen Sie die Lenkstange (1) in den Lenkstangenempfänger ein und sichern Sie mit dem Knall pin.

A2: Ziehen Sie den Knallstift und setzen Sie den Sitzpfosten (2) in den Empfänger ein und sichern Sie mit dem Knallstift.

SCHRITT (B)

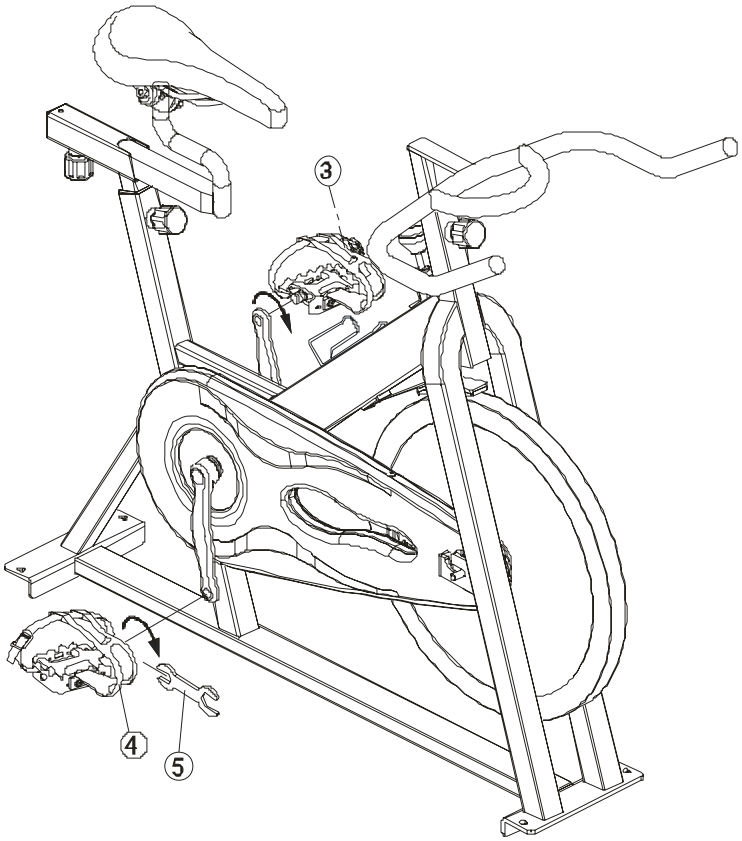

B1: Montiere das linke Pedal (3) und das rechte Pedal (4) mit justierbaren Schlüssel (5).
Beachten Sie bitte, daß die Pedale L und R auf dem flachen Gesicht des verlegten Bereichs gekennzeichnet werden.
Die linken und rechten Pedale werden von einer Sitzposition auf dem Fahrrad bezogen.
Das linke Pedal hat ein linkes Gewinde und muß links herum festgezogen werden, und
das rechte Pedal muß nach rechts festgezogen werden.

B2: Ziehen Sie die Pedale mit den im Paket mitgelieferten Schlüssel fest.

SCHRITT (C)

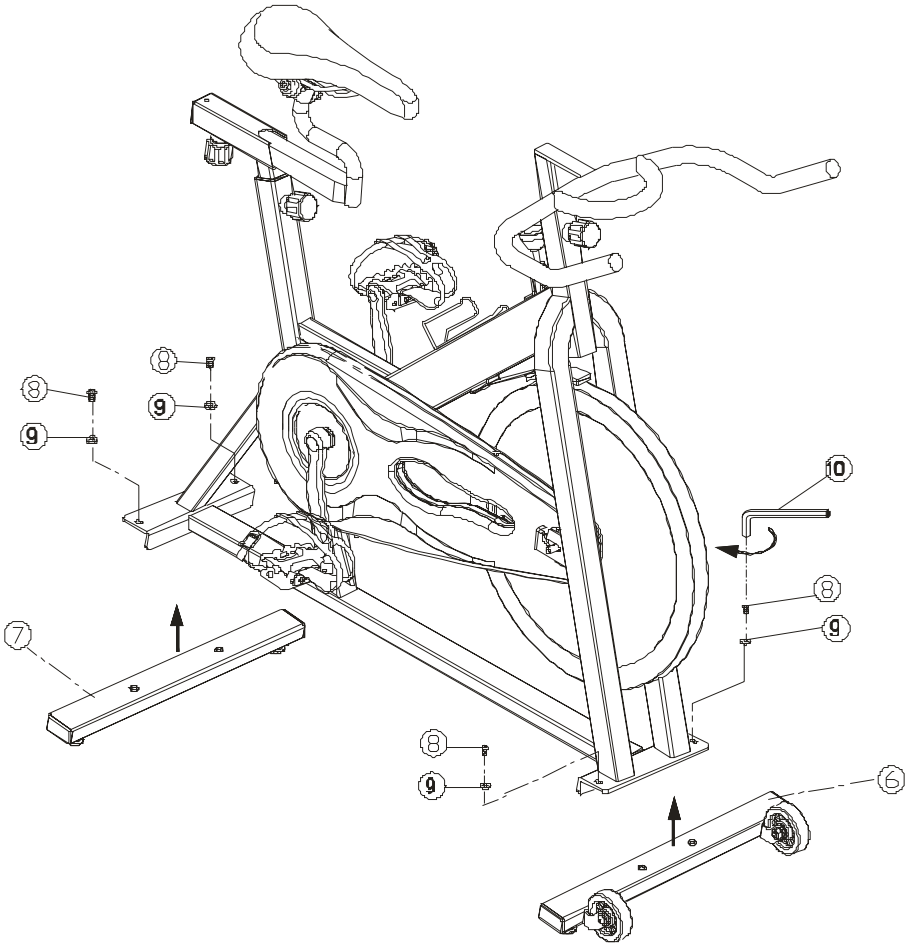

C1: Montieren Sie den vorderen Stabilisator (6) mit zwei Inbusschrauben (8) und zwei Unterlegscheiben (9). Ziehen Sie die Schrauben dann nach rechts mit dem Inbusschlüssel fest, der in Ihrem Paket eingeschlossen ist.

C2: Montieren Sie den hinteren Stabilisator (7) mit zwei Inbusschrauben (8) und zwei Unterlegscheiben (9). Ziehen Sie die Schrauben dann nach rechts mit dem Inbusschlüssel fest, der in Ihrem Paket eingeschlossen ist.

BETRIEB

Not Bremse:

Dieses Fahrrad kann sofort gestoppt werden, wenn man den Widerstandknop (Fig. 1) runterdrückt.

Fig.1

Widerstand Justage:

Der Widerstand wird durch den Widerstand Steuerdrehknopf gesteuert (Fig. 1).
Um Widerstand zu erhöhen, drehen Sie den Widerstand Steuerdrehknopf nach rechts (+).
Zum Abnahmewiderstand, drehen Sie den Widerstand Steuerdrehknopf nach links (-).
Widerstand Justage kann jederzeit leicht eingestellt werden.

Fig.2

Fahrad Ebnen:

Dieses Fahrrad kann geebnet werden, um ungleiche Oberflächen zu entschädigen.
Um das Fahrrad zu ebnen, heben oder senken Sie bitte an den vier Planiererfüssen, die auf der Unterseite des vorderen und hinteren Stabilisators .(Fig. 2) gelegen sind.

Sattel Justage:

Passende Sitzhöhe helfen Ihre Übung Leistungsfähigkeit verbessern und verringern die Gefahr der Verletzung. Richtige Justage sorgt für ein bequemeres Gefühl. Die Justage des Sattels vor- oder rückwärts hilft beim trainieren von unterschiedlichen untereren Körpermuskelgruppen

Fig.3

1. Legen Sie Ihren Fuß in den Clip und steigen Sie auf das Fahrrad.
2. Wenn Ihr Bein zu viel verbogen ist, sollen Sie den Sitz hochschieben.
   Wenn Ihr Fuß nicht das Pedal berühren kann, oder Ihr Bein zu gerade ist, sollen Sie den Sitz nach unten bewegen.
3. Steigen Sie vom Fahrad.Lösen Sie und ziehen Sie den Knallstift (Fig. 3), dann heben oder senken Sie den Sitzpfosten in die gewünschte Position.
4. Lösen Sie und ziehen Sie den Knallstift (Fig. 4), Verschieben Sie dann den Sitzschweber vorwärts oder rückwärts auf die gewünschte Position.
   Wenn der Sitzschweber in der gewünschten Position ist, sichern Sie den Knallstift fest.

Fig.4

Handgriff Justage:

Lösen Sie und ziehen Sie den Knallstift (Fig. 5), dann heben oder senken Sie den Handgriff in die gewünschte Position für eine leistungsfähigere und bequemere Fahrt.

Fig.5

Pedal-Bügel-Justage:

Legen Sie die Kugel jedes Fusses in den Clip bis die Frontseite der Schuhsitze gemütlich in den Cliprahmen steckt. Drehen Sie einen Fuß bis zur Reichweite des Armes. Ziehen Sie dann den Bügel hoch, bis der Cliprahmen den Schuh gemütlich paßt (Fig. 6). Wiederholen Sie für den anderen Fuß.

Fig.6

Workout:

Sobald Sie bequem sitzen, fangen Sie an, langsam zu radeln, mit Ihre Hände bequem auf der Lenkstange. Nachdem Sie sicher fühlen, können Sie Sitzpositionen, Handpositionen und Widerstandslinien für zusätzlichen Genuß immer während Ihres Workout ändern.

Abnehmen des Fahrads:

Erhöhen Sie den Widerstand, indem Sie nach rechts den Widerstand Steuerdrehknopf drehen, bis das Schwungrad stoppt, oder fahren Sie langsamer bis sie anhalten können.
Warnung!
Steigen Sie nicht ab wenn die Pedale noch drehen. Halten Sie die Füsse auf den Pedalen bis das Fahrad stilsteht.

Fahrad verschieben:

Heben Sie sorgfältig den hinteren Stabilisator an, um das Fahrrad auf eine andere Position zu verschieben (Fig. 7).

Fig.7